ТИПОВЫЕ КОНСТРУКЦИИ, ИЗДЕЛИЯ И УЗЛЫ ЗДАНИЙ И СООРУЖЕНИЙ

СЕРИЯ 3.006.1-3/83

СБОРНЫЕ ЖЕЛЕЗОБЕТОННЫЕ КОНСТРУКЦИИ ТОННЕЛЕЙ

ВЫПУСК 1-2

ТОННЕЛИ С ПРИМЕНЕНИЕМ УГОЛКОВЫХ СТЕНОВЫХ ЭЛЕМЕНТОВ
ПЛИТЫ ПЕРЕКРЫТИЯ
РАБОЧИЕ ЧЕРТЕЖИ

20969-02

ТИПОВЫЕ КОНСТРУКЦИИ, ИЗДЕЛИЯ И УЗЛЫ ЗДАНИЙ И СООРУЖЕНИЙ

СЕРИЯ 3.006.1-3/83

СБОРНЫЕ ЖЕЛЕЗОБЕТОННЫЕ КОНСТРУКЦИИ ТОННЕЛЕЙ

ВЫПУСК 1-2

ТОННЕЛИ С ПРИМЕНЕНИЕМ УГОЛКОВЫХ СТЕНОВЫХ ЭЛЕМЕНТОВ ПЛИТЫ ПЕРЕКРЫТИЯ РАБОЧИЕ ЧЕРТЕЖИ

РАЗРАБОТАНЫ ИНСТИТУТОМ МОСИНЖПРОЕКТ
ГЛАВАПУ МОСГОРИСПОЛКОМА

ГЛАВНЫЙ ИНЖЕНЕР ИНСТИТУТА САМОХВАЛОВ Ю.М.
ГЛАВНЫЙ ИНЖЕНЕР ПРОЕКТА ПЕРЕГУДОВА А.А.

УТВЕРЖДЕНЫ И ВВЕДЕНЫ
В ДЕЙСТВИЕ ГОССТРОЕМ СССР
С 01.05.86,
ПОСТАНОВЛЕНИЕ ОТ 19.12.85 №237

Обозначение	Наименование	Стр.
3.006.1-3/83-1-2-0.0ТО	Техническое описание	3-5
3.006.1-3/83-1-2-0.0ВМС	Выборка стали	6-11
3.006.1-3/83-1-2-1.0	Плита перекрытия ПТ15-3...ПТ21-15	12,13
3.006.1-3/83-1-2-1.0СБ	Плита перекрытия ПТ15-3...ПТ21-15	
	Сборочный чертеж	14-16
3.006.1-3/83-1-2-2.0	Плита перекрытия ПТ24-3...ПТ30-15	17,18
3.006.1-3/83-1-2-2.0СБ	Плита перекрытия ПТ24-3...ПТ30-15	
	Сборочный чертеж	19-21
3.006.1-3/83-1-2-3.0	Плита перекрытия ПТ36-3...ПТ48-15	22-24
3.006.1-3/83-1-2-3.0СБ	Плита перекрытия ПТ36-3...ПТ48-15	
	Сборочный чертеж	25-28
3.006.1-3/83-1-2-4.0	Плита перекрытия ПТО15-3...ПТО21-15	29,30
3.006.1-3/83-1-2-4.0СБ	Плита перекрытия ПТО15-3...ПТО21-15	
	Сборочный чертеж	31-33
3.006.1-3/83-1-2-5.0	Плита перекрытия ПТО24-3...ПТО30-15	34-36
3.006.1-3/83-1-2-5.0СБ	Плита перекрытия ПТО24-3...ПТО30-15	
	Сборочный чертеж	37-39
3.006.1-3/83-1-2-6.0	Плита перекрытия ПТО36-3...ПТО48-15	40-43
3.006.1-3/83-1-2-6.0СБ	Плита перекрытия ПТО36-3...ПТО48-15	
	Сборочный чертеж	44-47

Взам.инв.№ | Подпись и дата | Инв.№ подл.

Нач.отд.	Казеева	
Гл.спец.	Афонин	
Гл.инж.пр.	Перегудова	

3.006.1-3/83.1-2-0.0

Содержание

Стадия	Лист	Листов
Р	1	2

МОСИНЖСПРОЕКТ

Обозначение	Наименование	Стр.
3.006.1-3/83-1-2-7.0	Плита перекрытия ПТ15Д-3...ПТ21Д-15	48,49
3.006.1-3/83-1-2-7.0СБ	Плита перекрытия ПТ15Д-3...ПТ21Д-15	
	Сборочный чертеж	50,51
3.006.1-3/83-1-2-8.0	Плита перекрытия ПТ24Д-3...ПТ48Д-15	52-54
3.006.1-3/83-1-2-8.0СБ	Плита перекрытия ПТ24Д-3...ПТ48Д-15	
	Сборочный чертеж	55,56
3.006.1-3/83-1-2-9.0	Плита перекрытия ПТ12	
3.006.1-3/83-1-2-9.0СБ	Плита перекрытия ПТ12	
	Сборочный чертеж	57
3.006.1-3/83-1-2-0.0Д	Схемы испытаний	58-60
3.006.1-3/83-1-2-РМ1	Ведомость расхода арматурной	
	стали	61-66
3.006.1-3/83-1-2-РМ2	Ведомость расхода цемента и	
	инертных материалов	67-69

Взам.инв.№ | Подпись и дата | Инв.№ подл.

3.006.1-3/83.1-2-0.0

Лист 2

1. Общая часть

Настоящий выпуск серии 3.006.1-3/83 содержит рабочие чертежи плит перекрытия тоннелей с применением уголковых стеновых элементов. Состав серии, материалы для проектирования, включающие нагрузки, расчетные схемы тоннелей, таблицы для подбора сборных железобетонных изделий, расход материалов и номенклатура изделий приведены в выпуске 0, арматурные изделия – в выпуске 1-5.

2. Технические требования

2.1. Плиты перекрытия приняты из тяжелого бетона, марка бетона по прочности на сжатие принята М300. Марка бетона по морозостойкости назначается в каждом конкретном проекте в зависимости от режима эксплуатации и климатических условий строительства в соответствии с требованиями СНиП II-21-75 „Бетонные и железобетонные конструкции. Нормы проектирования", таблица 9.

2.2. Материалы, применяемые для приготовления бетона, должны соответствовать действующим стандартам или техническим условиям на эти материалы.

2.3. Величину отпускной прочности бетона изделий назначает изготовитель по согласованию с проектной организацией, осуществляющей привязку изделий и основным потребителем (заказчиком) в соответствии с ГОСТ 13015-75.

2.4. Арматура принята классов А-I и А-III по ГОСТ 5781-82 и класса Вр-I по ГОСТ 6727-80.

2.5. Сварку соединений арматуры выполнять в соответствии с СН 393-78 „Инструкция по сварке соединений арматуры и закладных деталей железобетонных конструкций". Применение дуговой электросварки вместо предусмотренной контактной точечной сварки не допускается.

2.6. Армирование плит перекрытия предусмотрено сварными сетками, плоскими каркасами, объединенными в объемный каркас при помощи сварочных клещей или вязальной проволоки.

2.7. Толщина защитного слоя рабочей арматуры принята 20 ÷ 25 мм.

2.8 Проектное положение арматурных изделий и толщину защитного слоя бетона следует фиксировать при помощи бетонных или пластмассовых фиксаторов.

2.9. Плиты перекрытия должны быть изготовлены в соответствии с ГОСТ 13015.0-83 „Конструкции и изделия бетонные и железобетонные сборные. Общие технические требования". Порядок установки и объединения на кондукторе арматурных изделий в объемный каркас для ребристых плит перекрытия может быть принят следующим.

а) устанавливаются каркасы типа КР1 ;

Нач.отд	Козеева			3.006.1-3/83.1-2-0.0 ТО.	
Гл.спец	Афонин				
Гл.инж.пр.	Перегудова			Техническое описание	Стадия: Р; Лист: 1; Листов: 6
					МОСИНЖПРОЕКТ

Инв.№ подл. | Подпись и дата | Взам.инв.№

б) устанавливаются и объединяются с каркасами типа КР1 каркасы типа КР2 путем приварки или привязки продольных стержней каркаса типа КР2 к продольным или поперечным стержням каркасов типа КР1;

в) соединительные стержни поз. 1 привариваются к продольной арматуре каркасов типа КР1;

г) сетки плит перекрытия (С) объединяются с каркасами типа КР1 путем приварки (или привязки) к продольным и поперечным стержням каркасов типа КР1.

2.10. Плиты перекрытия предусмотрено изготавливать в стальных формах, удовлетворяющих требованиям ГОСТ 18886-73*.

2.11. При изготовлении плит перекрытия допускаемые отклонения от проектных размеров не должны превышать:

по длине и ширине	± 10 мм
по толщине	± 5 мм
по размерам вырезов, выступов	± 5 мм

Разность длин диагоналей изделий не должна превышать ± 8 мм при площади изделий до 8 м² и ± 12 мм при площади изделия свыше 8 м².

2.12. Допускаемые отклонения по толщине защитного слоя арматуры не должны превышать ± 5 мм.

2.13. Обнажение арматуры на поверхности изделий не допускается.

2.14. В бетоне плит перекрытия, поставляемых потребителю, не допускается трещин, за исключением усадочных и поверхностных технологических трещин, ширина которых не должна превышать 0,1 мм.

3. Правила приемки

3.1. Изделия должны приниматься техническим контролем предприятия-изготовителя в соответствии с ГОСТ 13015.1-81 и техническими требованиями, приведенными в настоящем техническом описании.

3.2. Приемка должна производиться партиями не менее 5 изделий.

3.3. Геометрические размеры, форму, качество поверхностей следует проверять осмотром и измерением.

3.4. Отпускная прочность бетона, прочность бетона по морозостойкости проверяются по данным лабораторных журналов.

3.5. Допускается по соглашению между изготовителем и потребителем приемку изделий производить поштучно.

3.6. Результаты приемочного контроля должны быть записаны в журналах ОТК или заводской лаборатории.

4. Методы контроля и испытаний, маркировка

4.1. Размеры, непрямолинейность изделий, вес, толщину защитного слоя бетона до арматуры, качество поверхностей и внешний вид изделий следует проверять по ГОСТ 13015-75, ГОСТ 13015.0-83.

4.2. Испытание сварных соединений арматурных изделий и соединительных изделий, оценка их прочности и качества производится по ГОСТ 10922-75.

4.3. Прочность бетона на сжатие следует определять по ГОСТ 10180-78. Допускается определять фактическую прочность бетона в изделиях ультразвуковым методом по ГОСТ 17624-78 с учетом однородной прочности бетона.

4.4. Морозостойкость бетона определяется по ГОСТ 10060-76 (не реже одного раза в шесть месяцев).

4.5. Перед началом массового изготовления конструкций и в дальнейшем при их изменении или при изменении технологии изготовления должны производиться испытания нагружением на прочность и трещиностойкость в соответствии с

ГОСТ 8829-77. Схемы испытания, величины контрольных разрушающих нагрузок при испытании на прочность и контрольных нагрузок по ширине раскрытия трещин приведены в докум.-0.0Д

4.6. Маркировка изделий должна отвечать требованиям ГОСТ 13015.2-81.

4.7. Маркировочные знаки должны быть нанесены на внешней поверхности изделий.

4.8 Предприятие-изготовитель должно сопровождать каждую принятую техническим контролем партию изделий или часть партии паспортом, оформленным в соответствии с ГОСТ 13015.3-81„ Конструкции и изделия бетонные и железобетонные сборные. Документ о качестве".

5. Складирование и транспортирование

Складирование и транспортирование изделий должно отвечать требованиям ГОСТ 13015.4-84 и техническим требованиям, приведенным в выпуске 0 (лист 10 докум.-0.0ПЗ).

Марка изделия	Изделия арматурные																						Общий расход, кг
	Арматура класса																						
	Вр-I				А-I						А-III												
	ГОСТ 6727-80				ГОСТ 5781-82						ГОСТ 5781-82												
	Ф4	Ф5		Итого	Ф6	Ф8	Ф10	Ф12	Ф14	Итого	Ф6	Ф8	Ф10	Ф12	Ф14	Ф16	Ф18	Ф20	Ф22	Ф25		Итого	
ПТ15-3		7,78		7,78			2,88			2,88		14,60										14,60	25,26
ПТ15-5		7,78		7,78			2,88			2,88			22,80									22,80	33,46
ПТ15-8		4,84		4,84		8,12	2,88			11,00					40,14							40,14	55,98
ПТ15-11		14,32		14,32		8,12		4,60		12,72					40,86							40,86	67,90
ПТ15-12		14,32		14,32		8,12		4,60		12,72						44,55						44,55	71,59
ПТ15-15		14,32		14,32		8,12		4,60		12,72							56,40					56,40	83,44
ПТ18-3		7,62		7,62				4,60		4,60			19,80									19,80	32,02
ПТ18-5		7,62		7,62				4,60		4,60				34,20								34,20	46,42
ПТ18-8		4,26		4,26		9,28		4,60		13,88						54,08						54,08	72,22
ПТ18-11		16,56		16,56		9,28		4,60		13,88						55,04						55,04	85,48
ПТ18-12		16,56		16,56		9,28		4,60		13,88						61,92						61,92	92,36
ПТ18-15		16,56		16,56		9,28		4,60		13,88								80,70				80,70	111,14
ПТ21-3		8,44		8,44				4,60		4,60			27,18									27,18	40,22
ПТ21-5		4,66		4,66		10,44		4,60		15,04					44,25							44,25	63,95
ПТ21-8		4,66		4,66		10,44		4,60		15,04							73,20					73,20	92,90
ПТ21-11		18,24		18,24		10,44			7,28	17,72							79,36					79,36	115,32
ПТ21-12		18,24		18,24		10,44			7,28	17,72							89,28					89,28	125,24
ПТ21-15		18,24		18,24		10,44			7,28	17,72								110,34				110,34	146,30
ПТ24-3	5,72	16,39		22,11	4,88	1,66	14,48	3,76		24,78			25,28									25,28	72,17
ПТ24-5	5,72	7,49		13,21	4,88	1,66	14,48	3,76		24,78		24,96		36,32								61,28	99,27
ПТ24-8	5,72	2,41		8,13		10,30	14,48	3,76		28,54		40,65				64,72						105,37	142,04
ПТ24-11	5,72	3,10		8,82		10,73	14,48		6,16	31,37		44,90				65,20						110,10	150,29
ПТ24-12	5,72	3,10		8,82			31,32		6,16	37,48		24,96	30,80			35,12	38,08					128,96	175,26
ПТ24-15	5,72	3,10		8,82			31,32		6,16	37,48		33,28	30,80				38,08	54,96				157,12	203,42

Взам. инв. № | Подпись и дата | Инв. № подл.

Нач. отд.	Козеева	
Гл. спец.	Афонин	
Н. конт.	Бударина	
Гл. инж. пр.	Перегудова	
Рук. гр.	Бурцев	
Ст. инж.	Бударина	

3.006.1-3/83.1-2 – 0.0 ВМС

Выборка стали

Стадия	Лист	Листов
Р	1	6

Мосинжпроект

Марка изделия	Изделия арматурные. Арматура класса Вр-I ГОСТ 6727-80			Арматура класса А-I ГОСТ 5781-82							Арматура класса А-III ГОСТ 5781-82												Общий расход, кг
	ф4	ф5	Итого	ф6	ф8	ф10	ф12	ф14	ф16	Итого	ф6	ф8	ф10	ф12	ф14	ф16	ф18	ф20	ф22	ф25		Итого	
ПТ-30-3	7,02	20,86	27,88	5,92	2,21		20,80	6,16		35,09				44,96								44,96	107,93
ПТ-30-5	7,02	2,58	9,60	5,92	2,21		20,80	6,16		35,09	10,85	31,20			32,32	37,68						112,05	156,74
ПТ-30-8	7,02	2,50	9,52			20,00	20,80	6,16		46,96		31,20	30,72				53,44	58,88				174,24	230,72
ПТ-30-11	7,02	3,26	10,28			20,24	20,80	6,16		47,20		31,20	38,88					125,68				195,76	253,24
ПТ-30-12	7,02	3,26	10,28			20,24	20,80	6,16		47,20		31,20	38,88			9,30		125,68				205,06	262,54
ПТ-30-15	7,02	3,26	10,28			24,42	20,80	6,16		51,38		41,60	48,60					171,62				261,82	323,48
ПТ-36-3		12,14	12,14	3,48		2,08	13,92			19,48	13,92			14,00	17,32							45,24	76,86
ПТ-36-5		7,74	7,74		6,24	2,08	13,92			22,24		11,88	38,40			24,92	28,64					103,84	133,82
ПТ-36-8		7,74	7,74			2,08	13,92			16,00		27,18	38,40				90,24					155,82	179,56
ПТ-36-11		7,04	7,04		9,42	2,72	13,92			26,06		46,68			8,56		90,72					145,96	179,06
ПТ-36-12		7,04	7,04		9,42	2,72	13,92			26,06		46,68					104,88					151,56	184,66
ПТ-36-15		7,04	7,04		12,56	2,72	13,92			29,20		66,16					135,12					201,28	237,52
ПТ-42-3		14,31	14,31	4,04	1,49		13,92			19,45	16,24				21,96	26,40						64,60	98,36
ПТ-42-5		8,91	8,91	6,06		2,34	13,92			22,32	12,52		44,80			82,62						139,94	171,17
ПТ-42-8		8,88	8,88			2,34	13,92			16,26		32,95	44,80					130,98				208,73	233,87
ПТ-42-11		7,98	7,98			3,06	10,16	6,20		19,42		76,96					140,16					217,12	244,52
ПТ-42-12		7,98	7,98			3,06	10,16	6,20		19,42		76,96					156,88					233,84	261,24
ПТ-42-15		7,98	7,98			25,70	10,16	6,20		42,06		41,16	56,64						211,52			309,32	359,36
ПТ-48-3		16,45	16,45	4,60		2,60	13,92			21,12	18,56					62,92						81,48	119,05
ПТ-48-5		9,97	9,97	6,90		2,60	13,92			23,42	15,14		51,20			49,08	57,36					172,78	206,17
ПТ-48-8		9,94	9,94			2,60	13,92			16,52		39,41	51,20						180,00			270,61	297,07
ПТ-48-11		8,96	8,96			3,40	10,16		8,80	22,36		80,08						198,40				278,48	309,80
ПТ-48-12		8,96	8,96			3,40	10,16		8,80	22,36		86,80				15,10		198,40				300,3	331,62
ПТ-48-15		8,96	8,96			3,40	10,16		8,80	22,36		47,04	75,20			15,10			113,92	162,00		413,26	444,58

Взам. инв. N | Подпись и дата | Инв. N подл.

Марка изделия	Изделия арматурные. Арматура класса Вр-I ГОСТ 6727-80				Арматура класса А-I ГОСТ 5781-82						Арматура класса А-III ГОСТ 5781-82												Общий расход, кг
	Ø4	Ø5		Итого	Ø6	Ø8	Ø10	Ø12	Ø14	Итого	Ø6	Ø8	Ø10	Ø12	Ø14	Ø16	Ø18	Ø20	Ø22	Ø25		Итого	
ПТО 15-3		8,64		8,64			7,13			7,13			15,96									15,96	31,73
ПТО 15-5		8,64		8,64			7,13			7,13				22,82								22,82	38,59
ПТО 15-8		4,26		4,26		12,04	7,13			19,17						46,56						46,56	69,99
ПТО 15-11		16,10		16,10		13,89	4,29	4,60		22,78						41,58						41,58	80,46
ПТО 15-12		16,10		16,10		13,89	4,29	4,60		22,78						47,52						47,52	86,40
ПТО 15-15		16,10		16,10		13,89	4,29	4,60		22,78							60,16					60,16	99,04
ПТО 18-3		8,84		8,84			4,61	4,60		9,21			21,12									21,12	39,17
ПТО 18-5		4,84		4,84		11,08	4,61	4,60		20,29					36,26							36,26	61,39
ПТО 18-8		4,26		4,26		11,08	4,61	4,60		20,29							59,92					59,92	84,47
ПТО 18-11		16,70		16,70		12,93	4,69	4,60		22,22							61,04					61,04	99,96
ПТО 18-12		16,70		16,70		12,93	4,69	4,60		22,22							69,76					69,76	108,68
ПТО 18-15		16,70		16,70		12,93	4,69	4,60		22,22								86,08				86,08	125,00
ПТО 21-3		4,66		4,66		14,36	5,01	4,60		23,97				30,38								30,38	59,01
ПТО 21-5		4,66		4,66		14,36	5,01	4,60		23,97					41,30							41,30	69,93
ПТО 21-8		4,66		4,66		14,36	5,01	4,60		23,97							78,08					78,08	106,71
ПТО 21-11		18,90		18,90		16,21	5,05		7,28	28,54							79,36					79,36	126,80
ПТО 21-12		18,90		18,90		1,85	27,47		7,28	36,60								85,82				85,82	141,32
ПТО 21-15		18,90		18,90		16,21	5,05		7,28	28,54								110,34				110,34	157,78
ПТО 24-3	6,49	12,50		18,99	4,88	1,66	19,70	3,76		30,00	7,31		25,28									32,59	81,58
ПТО 24-5	6,49	7,49		13,98	4,88	1,66	19,70	3,76		30,00		27,25		36,32								63,57	107,55
ПТО 24-8	6,49	2,41		8,90		10,30	19,70	3,76		33,76		42,94				64,72						107,66	150,32
ПТО 24-11	4,26	6,54		10,80		10,46	19,70		6,16	36,32	7,37	39,07				65,20						111,64	158,76
ПТО 24-12	4,26	6,54		10,80			36,10		6,16	42,26	7,37	19,13	30,80			35,12	38,08					130,50	183,56
ПТО 24-15	3,08	8,38		11,46			36,10		6,16	42,26		34,01	30,80				38,08	54,96				157,85	211,57

Взам. инв.№ | Подпись и дата | Инв.№ подл.

Марка изделия	Изделия арматурные																						Общий расход, кг
	Арматура класса																						
	Вр-I			А-I							А-III												
	ГОСТ 6727-80			ГОСТ 5781-82							ГОСТ 5781-82												
	ф4	ф5	Итого	ф6	ф8	ф10	ф12	ф14	ф16	Итого	ф6	ф8	ф10	ф12	ф14	ф16	ф18	ф20	ф22	ф25		Итого	
ПТО 30-3	3,78	16,00	19,78	16,72	2,21	5,22	20,80	6,16		51,11	8,44			44,96								53,40	124,29
ПТО 30-5	3,78	2,58	6,36	16,72	2,21	5,22	20,80	6,16		51,11	10,85	32,83			32,32	37,68						113,68	171,15
ПТО 30-8	3,78	2,50	6,28	10,80		25,22	20,80	6,16		62,98		32,83	30,72				53,44	58,88				175,87	245,13
ПТО 30-11	3,78	3,26	7,04	10,80		25,46	20,80	6,16		63,22	15,29	17,70	38,88					125,68				197,55	267,81
ПТО 30-12	3,78	3,26	7,04	10,80		25,46	20,80	6,16		63,22	15,29	17,70	38,88			9,30		125,68				206,85	277,11
ПТО 30-15	3,78	3,26	7,04	10,80		29,64	20,80	6,16		67,40		42,81	48,60					171,62				263,03	337,47
ПТО 36-3		9,09	9,09	10,86		4,93	13,92			29,71	13,60			14,00	17,32							44,92	83,72
ПТО 36-5		4,68	4,68	7,38	6,24	5,85	13,92			33,39		11,88	36,64			24,92	28,64					102,08	140,15
ПТО 36-8		4,68	4,68	7,38		5,85	13,92			27,15		27,18	36,64				104,56					168,38	200,21
ПТО 36-11		4,96	4,96	6,02	12,56	6,49	13,92			38,99		40,96		22,86			120,96					184,78	228,73
ПТО 36-12		4,96	4,96	6,02		6,49	13,92			26,43		10,08		51,10			57,28	78,64				197,10	228,49
ПТО 36-15		4,96	4,96	6,02		6,49	13,92			26,43		15,12	28,16	28,24			71,60	78,64				221,76	253,15
ПТО 42-3		10,71	10,71	12,76	1,49	2,85	13,92			31,02	15,92				21,96	26,40						64,28	106,01
ПТО 42-5		5,31	5,31	14,78		6,11	13,92			34,81	12,52		43,04			82,62						138,18	178,30
ПТО 42-8		5,22	5,22	8,72		6,11	13,92			28,75		22,21	43,04		32,94			151,62				249,81	283,78
ПТО 42-11		5,58	5,58	7,08		6,83	10,16	6,20		30,27		61,28		25,40			140,16	20,64				247,48	283,33
ПТО 42-12		5,58	5,58	7,08		6,83	10,16	6,20		30,27		46,80	22,64	25,40			83,60	90,48				268,92	304,77
ПТО 42-15		5,54	5,54	7,08		6,83	10,16	6,20		30,27		17,64	90,08			57,92		90,48		128,72		384,84	420,65
ПТО 48-3		12,37	12,37	14,58		5,45	13,92			33,95	18,24					62,92						81,16	127,48
ПТО 48-5		5,89	5,89	16,88		6,37	13,92			37,17	15,14		49,44			64,18	57,36					186,12	229,18
ПТО 48-8		5,79	5,79	9,98		6,37	13,92			30,27		27,11	49,44			64,18			180,00			320,73	356,79
ПТО 48-11		6,24	6,24	8,10		7,17	10,16		8,80	34,23		45,52		67,84		15,10		198,40				326,86	367,33
ПТО 48-12		6,24	6,24	8,10		7,17	10,16		8,80	34,23		45,52		67,84				222,02				335,38	375,85
ПТО 48-15		6,14	6,14	8,10		7,17	10,16		8,80	34,23		20,16	87,92				84,16		113,92	162,00		468,16	508,53

Взам. инв. № | Подп. и дата | Инв. N подл.

Марка изделия	Изделия арматурные																						Общий расход, кг
	Арматура класса																						
	Вр-I				А-I						А-III												
	ГОСТ 6727-80				ГОСТ 5781-82						ГОСТ 5781-82												
	⌀4	⌀5		Итого	⌀6	⌀8	⌀10	⌀12	⌀14	Итого	⌀6	⌀8	⌀10	⌀12	⌀14	⌀16	⌀18	⌀20	⌀22	⌀25		Итого	
ПТ15Д-3		1,33		1,33		0,68				0,68			3,42									3,42	5,43
ПТ15Д-5		0,78		0,78	0,84	0,68				1,52				4,89								4,89	7,19
ПТ15Д-8		0,78		0,78	0,84	0,68				1,52						8,73						8,73	11,03
ПТ15Д-12		2,65		2,65	0,84	0,74				1,58						8,91						8,91	13,14
ПТ15Д-15		2,65		2,65	0,84	0,74				1,58							11,28					11,28	15,51
ПТ18Д-3		1,40		1,40		0,68				0,68			3,96									3,96	6,04
ПТ18Д-5		0,78		0,78	0,96	0,68				1,64					7,77							7,77	10,19
ПТ18Д-8		0,78		0,78	0,96	0,68				1,64							12,84					12,84	15,26
ПТ18Д-12		3,72		3,72		2,42				2,42							13,08					13,08	19,22
ПТ18Д-15		3,72		3,72		2,42				2,42						17,20						17,20	23,34
ПТ21Д-3		1,56		1,56		0,74				0,74				6,51								6,51	8,81
ПТ21Д-5		0,86		0,86	1,08	0,74				1,82					8,85							8,85	11,53
ПТ21Д-8		0,86		0,86	1,08	0,74				1,82							14,64					14,64	17,32
ПТ21Д-12		4,13		4,13		1,89	1,26			3,15						19,60						19,60	26,88
ПТ21Д-15		4,13		4,13		1,89	1,26			3,15							24,80					24,80	32,08
ПТ24Д-3					1,20		1,26			2,46		5,45										5,45	7,91
ПТ24Д-5					1,20		1,26			2,46			8,50									8,50	10,96
ПТ24Д-8						2,10	1,26			3,36				14,70								14,70	18,06
ПТ24Д-12					1,86		5,36			7,22	3,65			6,33	10,08							20,06	27,28
ПТ24Д-15					1,86		5,36			7,22	3,65				18,72							22,37	29,59

Взам. инв. № | Подпись и дата | Инв. № подл.

Марка изделия	Изделия арматурные																						Общий расход, кг
	Арматура класса																						
	Вр-I				А-I						А-III												
	ГОСТ 6727-80				ГОСТ 5781-82						ГОСТ 5781-82												
	ф4	ф5		Итого	ф6	ф8	ф10	ф12	ф14	Итого	ф6	ф8	ф10	ф12	ф14	ф16	ф18	ф20	ф22	ф25		Итого	
ПТ 30Д-3					1,44		1,26			2,70				8,94								8,94	11,64
ПТ 30Д-5						2,52	1,26			3,78				14,90								14,90	18,68
ПТ 30Д-8							5,22			5,22					24,42							24,42	29,64
ПТ 30Д-12					2,25		4,62	2,12		8,99	5,16					30,15						35,31	44,30
ПТ 30Д-15					2,25		4,62	2,12		8,99	5,16						38,16					43,32	52,31
ПТ 36Д-3					1,68			1,98		3,66					14,37							14,37	18,03
ПТ 36Д-5						2,94		1,98		4,92							23,76					23,76	28,68
ПТ 36Д-8							4,62	1,98		6,60						37,56						37,56	44,16
ПТ 36Д-12						4,71	6,60	2,12		13,43		11,58					45,36					56,94	70,37
ПТ 36Д-15						6,28	6,60	2,12		15,00		15,44					60,48					75,92	90,92
ПТ 42Д-3						3,36		1,98		5,34				20,25								20,25	25,59
ПТ 42Д-5							5,28	1,98		7,26						36,00						36,00	43,26
ПТ 42Д-8					4,04		6,60	1,98		12,62	8,34					55,08						63,42	76,04
ПТ 42Д-12							6,60		3,56	10,16		24,76					70,08					94,84	105,00
ПТ 42Д-15							17,92		3,56	21,48			28,32						105,76			134,08	155,56
ПТ 48Д-3						3,78			3,36	7,14				27,72								27,72	34,86
ПТ 48Д-5							5,94		3,36	9,30						49,32						49,32	58,62
ПТ 48Д-8							7,26		3,36	10,62		19,70							90,00			109,70	120,32
ПТ 48Д-12							7,26		3,76	11,02		24,36						99,20				123,56	134,58
ПТ 48Д-15							7,26		3,76	11,02			37,60						56,96	81,00		175,56	186,58
ПТ 12						0,68	3,25			3,93			8,52									8,52	12,45

Инв. N подл. | Подпись и дата | Взам. инв. №

Инв. № подл.	Подпись и дата	Взам. инв. №

Формат	Зона	Позиц.	Обозначение	Наименование	Кол. на исполн.-1,0 —	01	02	03	04	05	06	07	08	09	Прим.
				Документация											
А3			3.006.1-3/83.1-2-1.0 СБ	Сборочный чертеж											
			3.006.1-3/83.1-2-0.0 ТО	Техническое описание											
			3.006.1-3/83.1-2-0,0 ВМС	Выборка стали											
				Сборочные единицы											
А4		4	3.006.1-3/83.1-5-07.0	Каркас плоский КР2-1				2	2	2					1,20 кг
А4			-01	Каркас плоский КР2-2										3	1,25 кг
А4		2	3.006.1-3/83.1-5-09.0	Сетка арматурная С1				1	1	1					7,26 кг
А4		1	-01	Сетка арматурная С2					1						52,67 кг
А4			-02	Сетка арматурная С3						1					64,52 кг
А4			-03	Сетка арматурная С4							1				23,16 кг
А4			-04	Сетка арматурная С5									1		63,36 кг
А4			-05	Сетка арматурная С6										1	64,32 кг
А4		2	-06	Сетка арматурная С7										1	8,01 кг
А4		1	3.006.1-3/83.1-5-10.0	Сетка арматурная С13			1								48,26 кг

Нач. отд.	Козеева	
Гл. спец.	Афонин	
Н. контр.	Бударина	
Гл. инж. пр.	Перегудова	
Рук. гр.	Бурцев	
Ст. инж.	Бударина	
Инж.	Максимова	

3.006.1-3/83.1-2-1.0

Плита перекрытия ПТ15-3... ПТ21-15

Стадия	Лист	Листов
Р	1	4

МОСИНЖПРОЕКТ

Инв. № подл.	Подпись и дата	Взам. инв. №

Формат	Зона	Позиц.	Обозначение	Наименование	Кол. на исполн.-1,0 —	01	02	03	04	05	06	07	08	09	Примеч.
А4		1	3.006.1-3/83.1-5-10.0-01	Сетка арматурная С14				1							48,98 кг
А4			-02	Сетка арматурная С15								1			37,56 кг
А4			3.006.1-3/83.1-5-11.0	Сетка арматурная С20	1										17,54 кг
А4			-01	Сетка арматурная С21		1									25,74 кг
А4		3	3.006.1-3/83.1-5-20.0-03	Сетка арматурная С147	2	2									2,42 кг
А4			-04	Сетка арматурная С148			2				2	2	2		2,13 кг
А4			-05	Сетка арматурная С149				2	2	2					2,33 кг
А4			-06	Сетка арматурная С150										2	2,40 кг
				Детали											
А4		5	3.006.1-3/83.1-5-22.0	Петля М1	4	4	4								0,72 кг
А4			-01	Петля М2							4	4	4		1,15 кг
А4			-02	Петля М3				4	4	4					1,15 кг
А4			-03	Петля М4										4	1,15 кг
				Материалы											
				Бетон марки 300	0,70	0,70	0,70	0,94	0,94	0,94	0,93	0,93	0,93	1,21	$м^3$
				Марка	ПТ15-3	ПТ15-5	ПТ15-8	ПТ15-11	ПТ15-12	ПТ15-15	ПТ18-3	ПТ18-5	ПТ18-8	ПТ18-11	

3.006.1-3/83.1-2-1.0

Лист 2

20969-02 13

Инв. № подл.	Подпись и дата	Взам. инв. №

Формат	Зона	Позиц.	Обозначение	Наименование	Кол. на исполн.-1.0 10	11	12	13	14	15	16	17			Примеч.
				Документация											
А3			3.006.1-3/83.1-2-1.0 СБ	Сборочный чертеж											
А4			0.0 ТО	Техническое описание											
А3			0.0 ВМС	Выборка стали											
				Сборочные единицы											
А4		4	3.006.1-3/83.1-5-07.0-01	Каркас плоский КР2-2	3	3									1,25 кг
А4			-02	Каркас плоский КР2-3						3	3	3			1,30 кг
А4		2	3.006.1-3/83.1-5-09.0-06	Сетка арматурная С7	1	1									8,01 кг
А4		1	-07	Сетка арматурная С8		1									89,98 кг
А4			-08	Сетка арматурная С9				1							54,69 кг
А4			-09	Сетка арматурная С10					1						83,64 кг
А4			-10	Сетка арматурная С11						1					89,80 кг
А4		2	-11	Сетка арматурная С12						1	1	1			9,54 кг

Инв. № подл.	Подпись и дата	Взам. инв. №

Формат	Зона	Позиц.	Обозначение	Наименование	Кол. на исполн.-1.0 10	11	12	13	14	15	16	17			Примеч.
А4		1	3.006.1-3/83.1-5-10.0-03	Сетка арматурная С16	1										71,20 кг
А4		1	-04	Сетка арматурная С17			1								30,96 кг
А4		1	-05	Сетка арматурная С18							1				99,72 кг
А4		1	-06	Сетка арматурная С19								1			120,78 кг
А4		3	3.006.1-3/83.1-5-20.0 -05	Сетка арматурная С149			2	2	2						2,33 кг
А4		3	-06	Сетка арматурная С150	2	2				2	2	2			2,40 кг
				Детали											
А4		5	3.006.1-3/83.1-5-22.0-02	Петля М3			4	4	4						1,15 кг
А4		5	-03	Петля М4	4	4									1,15 кг
А4		5	-04	Петля М5						4	4	4			1,82 кг
				Материалы											
				Бетон марки 300	1,21	1,21	1,20	1,20	1,20	1,52	1,52	1,52			$м^3$
				Марка	ПТ18-12	ПТ18-15	ПТ21-3	ПТ21-5	ПТ21-8	ПТ21-11	ПТ21-12	ПТ21-15			

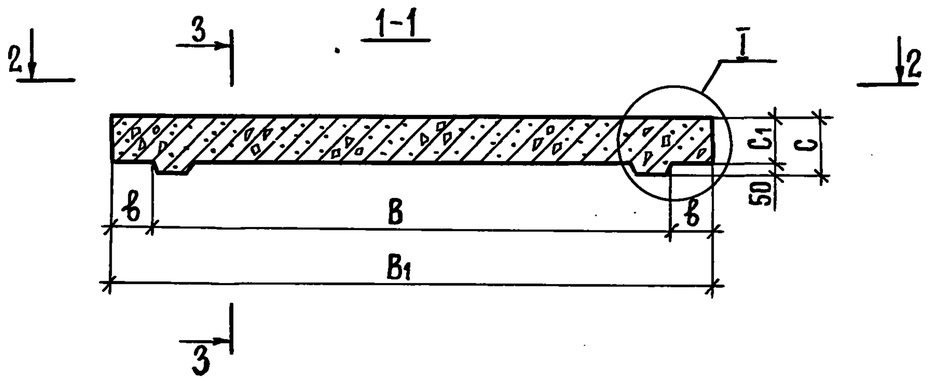

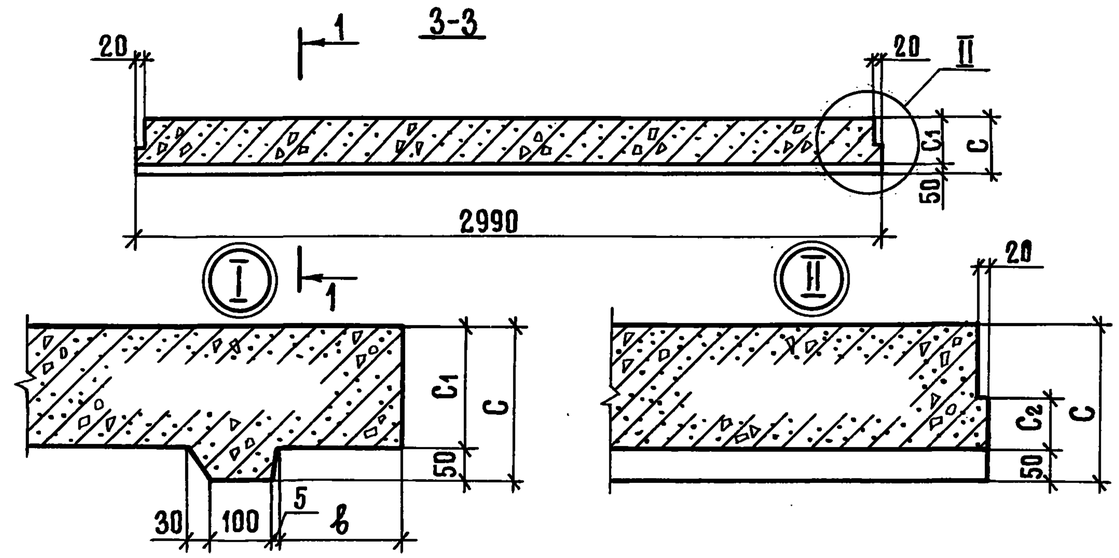

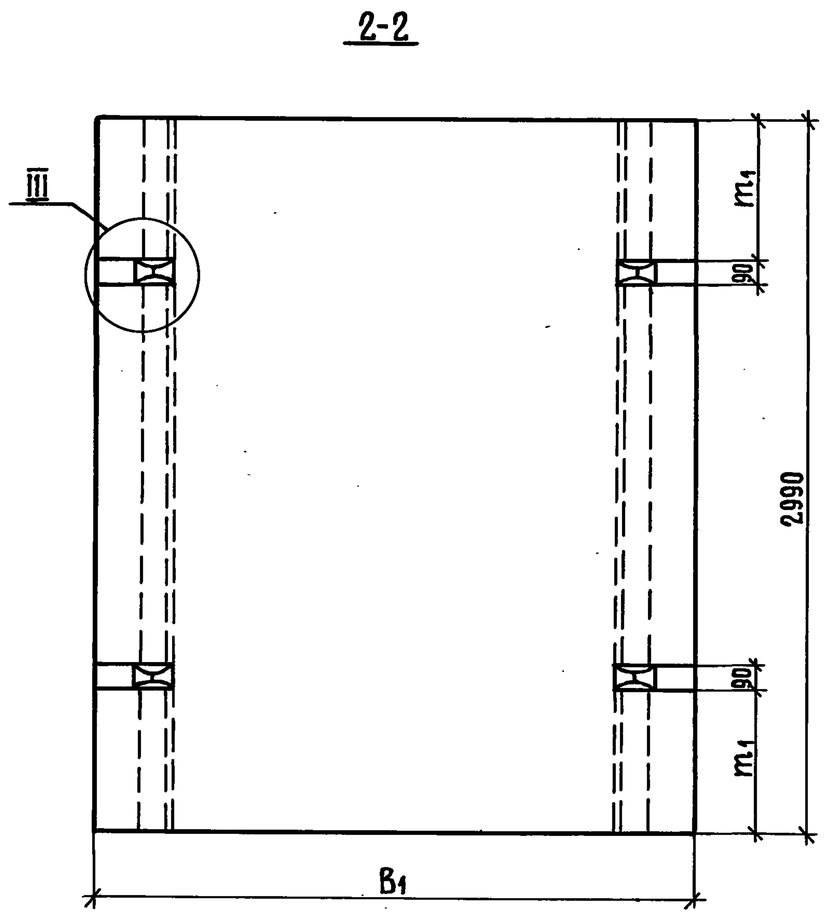

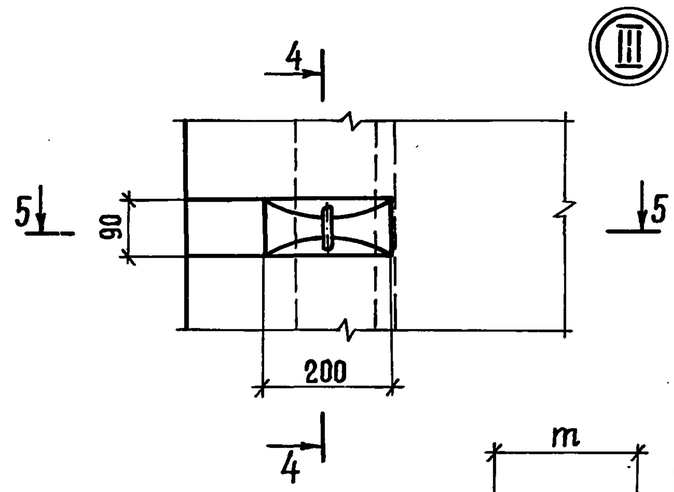

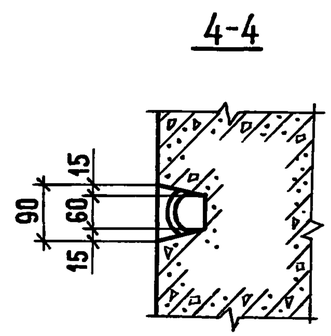

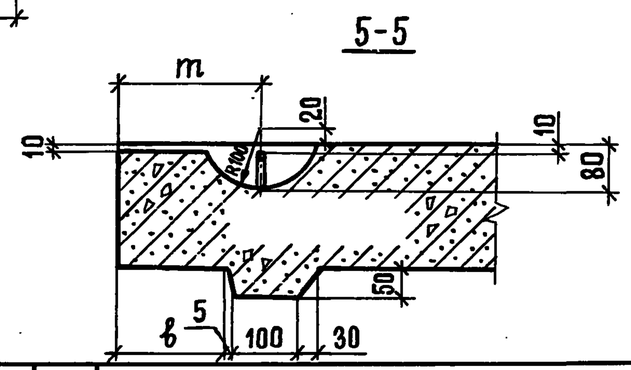

Нач.отд.	Козеева		3.006.1-3/83.1-2-1.0 СБ	
Гл.спец.	Афонин		Плита перекрытия ПТ15-3 ... ПТ21-15 Сборочный чертеж	Стадия: Р; Масса: см. табл.; Масштаб:
Н.контр.	Бударина			Лист 1; Листов 3
Гл.инж.пр.	Перегудова			
Рук.гр.	Бурцев			Мосинжпроект
Ст.инж.	Бударина			
Инженер	Грунёнышева			

Инв.№ подл. | Подпись и дата | Взамен инв.№

СХЕМА АРМИРОВАНИЯ 1

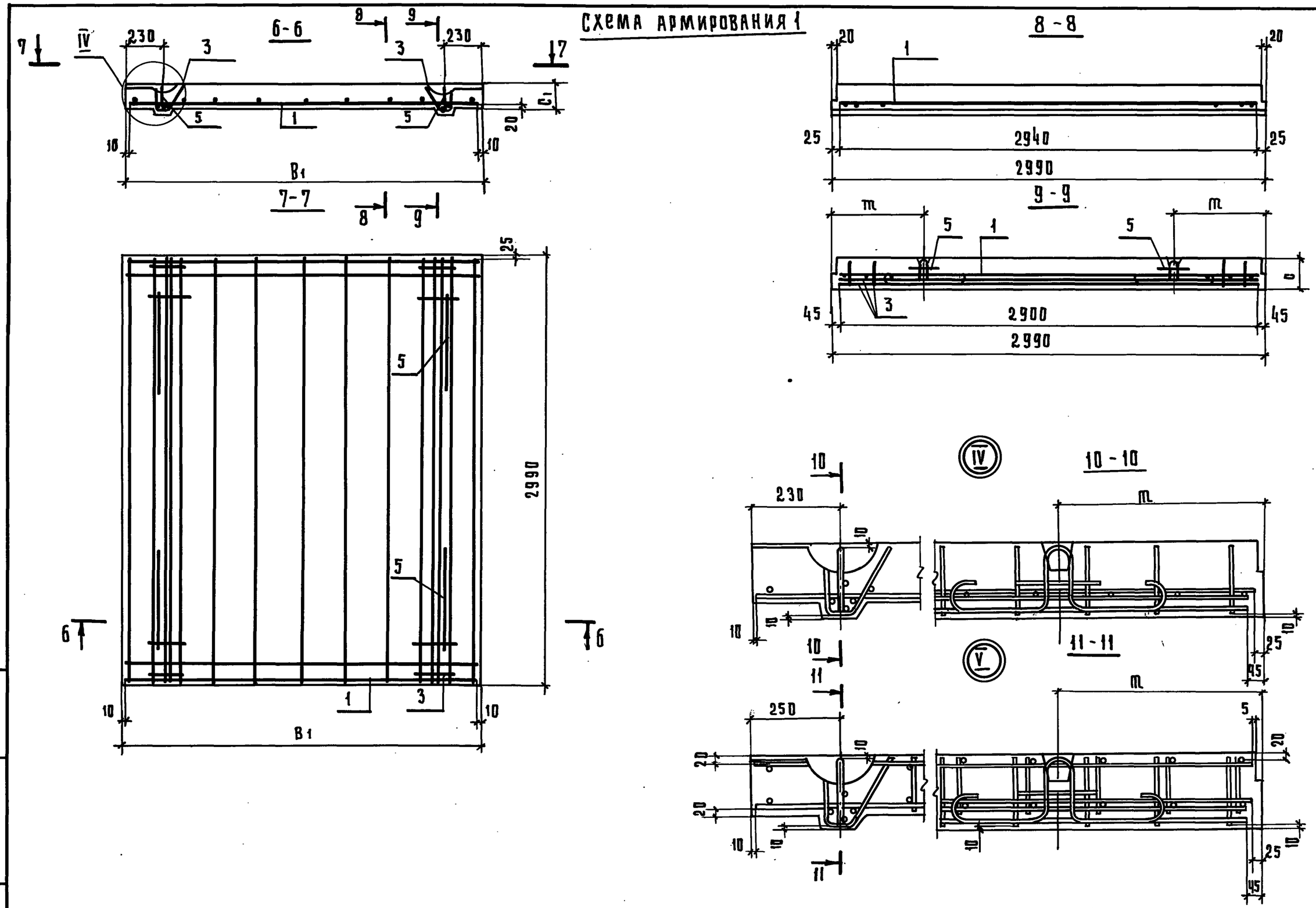

3.006.1-3/83.1-2-1.0 СБ			Лист 2

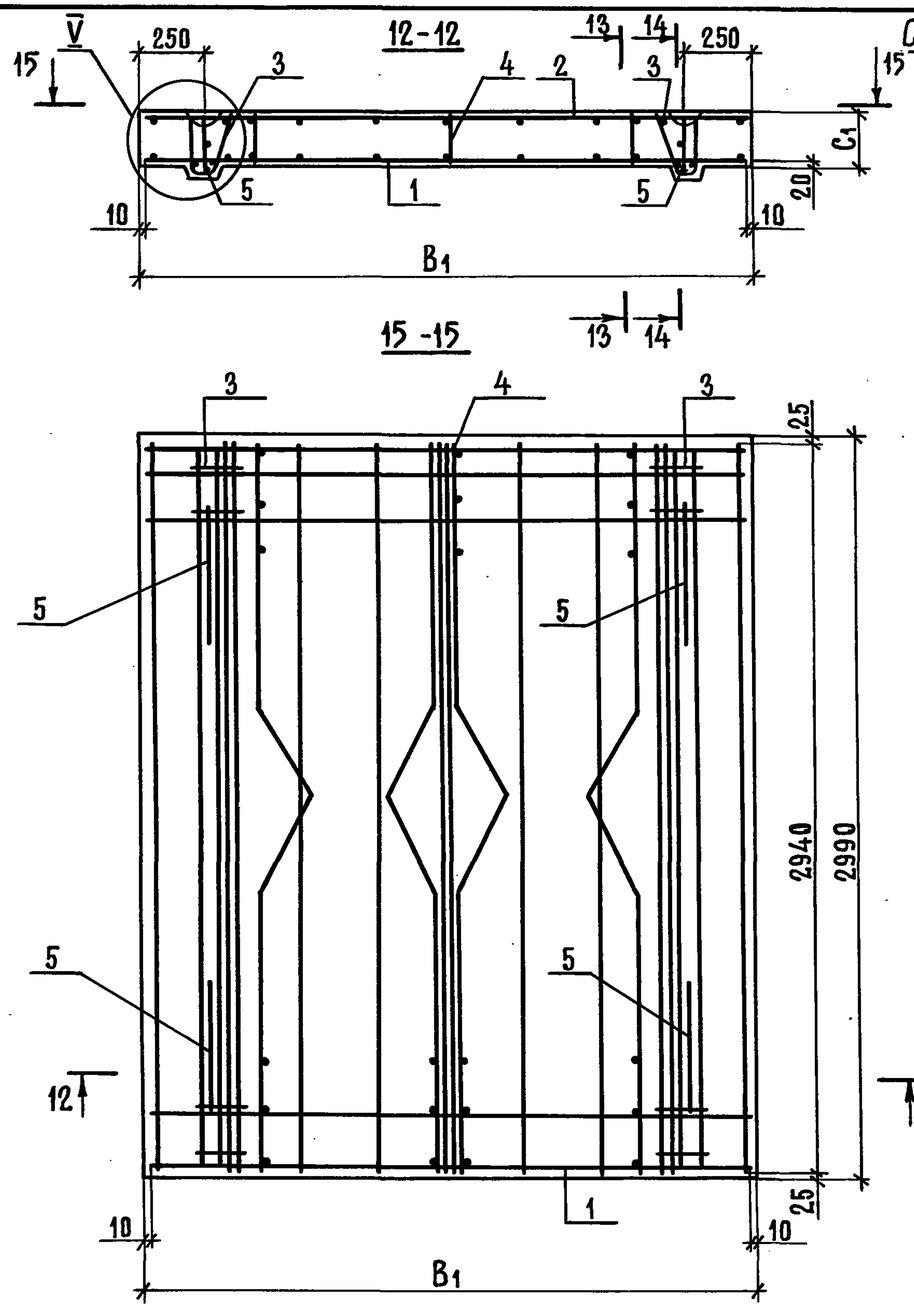

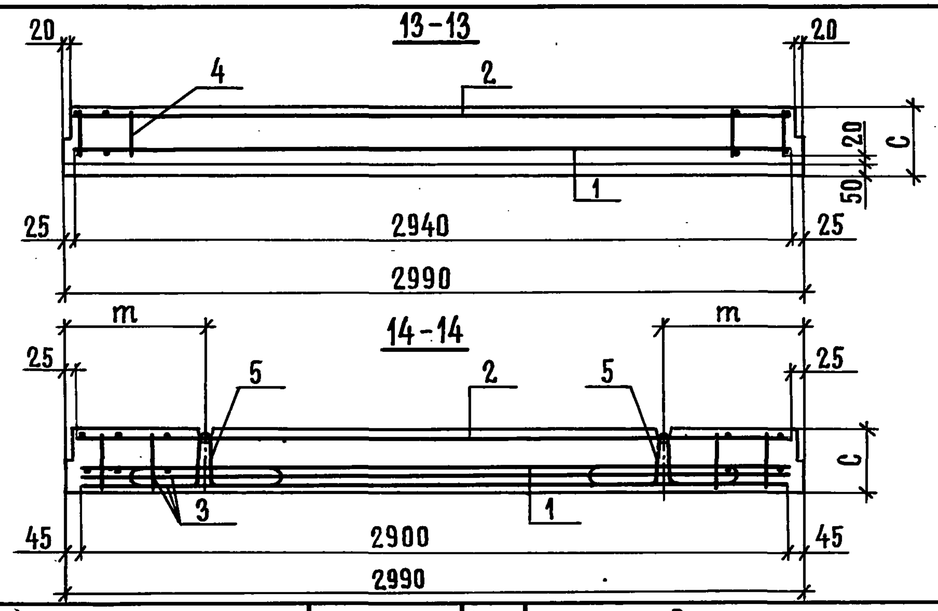

Обозначение	Марка изделия	Схема арм.	Размеры, мм B	B_1	C	C_1	C_2	b	m	m_1	Масса, m
3.006.1-3/83.1-2-1.0	ПТ15-3	1	1500	1860	170	120	60	180	640	595	1,75
-01	ПТ15-5										
-02	ПТ15-8										
-03	ПТ15-11	2	1500	1900	210	160	80	200	585	540	2,35
-04	ПТ15-12										
-05	ПТ15-15										
-06	ПТ18-3	1	1800	2160	190	140	60	180	595	550	2,33
-07	ПТ18-5										
-08	ПТ18-8										
-09	ПТ18-11	2	1800	2200	230	180	80	200	585	540	3,03
-10	ПТ18-12										
-11	ПТ18-15										
-12	ПТ21-3	1	2100	2460	210	160	60	180	640	595	3,00
-13	ПТ21-5										
-14	ПТ21-8										
-15	ПТ21-11	2	2100	2500	250	200	80	200	585	540	3,80
-16	ПТ21-12										
-17	ПТ21-15										

Узел V смотрите на листе 2.

Взамен инв.№ | Подпись и дата | Инв.№ подл.

Инв. № подл.	Подпись и дата	Взам. инв. №

Формат	Зона	Позиц.	Обозначение	Наименование	Кол. на исполн. -2.0 —	01	02	03	04	05					Примеч.
				Документация											
А3			3.006.1-3/83.1-2-2.0 СБ	Сборочный чертеж											
А4			0.0 ТО	Техническое описание											
А3			0.0 ВМС	Выборка стали											
				Сборочные единицы											
А4		1	3.006.1-3/83.1-5-01.0	Каркас плоский КР1-1	8										4,39кг
А4			-01	Каркас плоский КР1-2		8									5,77кг
А4			-02	Каркас плоский КР1-3			8								11,13кг
А4			-05	Каркас плоский КР1-6				8							11,74кг
А4			-06	Каркас плоский КР1-7					8						14,72кг
А4			-07	Каркас плоский КР1-8						8					17,20кг
А3		2	3.006.1-3/83.1-5-08.0-10	Каркас плоский КР2-14			4								4,08кг
А3			-11	Каркас плоский КР2-15	4	4									4,10кг
А3			-14	Каркас плоский КР2-18				4	4	4					4,25кг
А4		4	3.006.1-3/83.1-5-11.0-02	Сетка арматурная С22	2										1,98кг
А4			-03	Сетка арматурная С23		2	2	2	2						3,88кг

Нач.отд.	Козеева	
Гл.спец.	Афонин	
Н.контр.	Бударина	
Гл.инж.пр.	Перегудова	
Рук.гр.	Бурцев	
Ст.инж.	Бударина	
Инж.	Томашева	

3.006.1-3/83.1-2-2.0

Плита перекрытия ПТ24-3...ПТ30-15

Стадия	Лист	Листов
Р	1	4

Мосинжпроект

Инв. № подл.	Подпись и дата	Взам. инв. №

Формат	Зона	Позиц.	Обозначение	Наименование	Кол. на исполн. -2.0 —	01	02	03	04	05					Примеч.
А4		4	3.006.1-3/83.1-5-11.0-04	Сетка арматурная С24						2					4,88кг
А4		3	3.006.1-3/83.1-5-13.0	Сетка арматурная С64	3										2,56кг
А4			-01	Сетка арматурная С65		3	3	3	3						5,68кг
А4			-02	Сетка арматурная С66						3					7,28кг
А4		5	3.006.1-3/83.1-5-18.0	Сетка арматурная С119	2										1,49кг
А4			-01	Сетка арматурная С120		2	2	2	2						2,94кг
А4			-02	Сетка арматурная С121						2					3,70кг
				Детали											
А3		9	3.006.1-3/83.1-5-23.0	Петля П1	4	4	4								0,94кг
А3			-06	Петля П7				4	4	4					1,54кг
А4		8	3.006.1-3/83.1-5-21.0-01	Стержень СТ2				6	6	6					0,096кг
А4			-02	Стержень СТ3	6	6	6								0,094кг
Б4		6	3.006.1-3/83.1-2-00.1-02	⌀8А-I ГОСТ 5781-82 ℓ=175	24	24	24	28							0,069кг
Б4			-06	⌀10А-I ГОСТ 5781-82 ℓ=175					28	28					0,11кг
				Материалы											
				Бетон марки 300	1,10	1,10	1,10	1,39	1,39	1,39					$м^3$
				Марка	ПТ24-3	ПТ24-5	ПТ24-8	ПТ24-11	ПТ24-12	ПТ24-15					

3.006.1-3/83.1-2-2.0

Лист 2

20969-02 18

Инв. № подл.	Подпись и дата	Взам. инв. №

Формат	Зона	Позиц.	Обозначение	Наименование	Кол. на исполн.-2.0 06	07	08	09	10	11					Примеч.
				Документация											
А3			3.006.1-3/83.1-2-2.0 СБ	Сборочный чертеж	X	X	X	X	X	X					
А4			0.0 ТО	Техническое описание											
А3			0.0 ВМС	Выборка стали											
				Сборочные единицы											
А4		1	3.006.1-3/83.1-5-02.0	Каркас плоский КР1-9	8										7,25кг
А4			-01	Каркас плоский КР1-10		8									10,85кг
А4			-02	Каркас плоский КР1-11			8								19,94кг
А4			-05	Каркас плоский КР1-14				8	8	10					22,66кг
А3		2	3.006.1-3/83.1-5-08.0-12	Каркас плоский КР2-16			4								5,68кг
А3			-13	Каркас плоский КР2-17	4	4									5,70кг
А3		2	-15	Каркас плоский КР2-19				4	4	4					5,87кг
А4		4	3.006.1-3/83.1-5-11.0-05	Сетка арматурная С25	2										2,46кг
А4			-06	Сетка арматурная С26		2	2	2	2						4,83кг
А4			-07	Сетка арматурная С27						2					6,08кг
А4		3	3.006.1-3/83.1-5-13.0-03	Сетка арматурная С67	3										3,18кг
А4			-04	Сетка арматурная С68		3	3	3	3						7,08кг
А4			-05	Сетка арматурная С69						3					9,08кг

3.006.1-3/83.1-2-2.0 Лист 3

Инв. № подл.	Подпись и дата	Взам. инв. №

Формат	Зона	Позиц.	Обозначение	Наименование	Кол. на исполн.-2.0 06	07	08	09	10	11					Примеч.
А4		5	3.006.1-3/83.1-5-18.0-03	Сетка арматурная С122	2										1,85кг
А4			-04	Сетка арматурная С123		2	2	2	2						3,66кг
А4			-05	Сетка арматурная С124						2					4,61кг
				Детали											
А3		9	3.006.1-3/83.1-5-23.0-05	Петля П6	4	4	4								1,54кг
А3			-07	Петля П8				4	4	4					1,54кг
А4		8	3.006.1-3/83.1-5-21.0-01	Стержень СТ2				6	6	6					0,096кг
А4			-02	Стержень СТ3	6	6	6								0,094кг
Б4		6	3.006.1-3/83.1-2.-00.1-02	⌀8А-I ГОСТ 5781-82 ℓ=175	32	32									0,069кг
			-06	⌀10А-I ГОСТ 5781-82 ℓ=175			32	32	32	32					0,11кг
Б4		7	-09	⌀16А-III ГОСТ 5781-82 ℓ=2940					2						4,65кг
			-15	⌀20А-III ГОСТ 5781-82 ℓ=2940						2					7,26кг
				Материалы											
				Бетон марки 300	1,39	1,39	1,39	1,74	1,74	1,74					$м^3$
				Марка	ПТ30-3	ПТ30-5	ПТ30-8	ПТ30-11	ПТ30-12	ПТ30-15					

3.006.1-3/83.1-2-2.0 Лист 4

20969-02 19

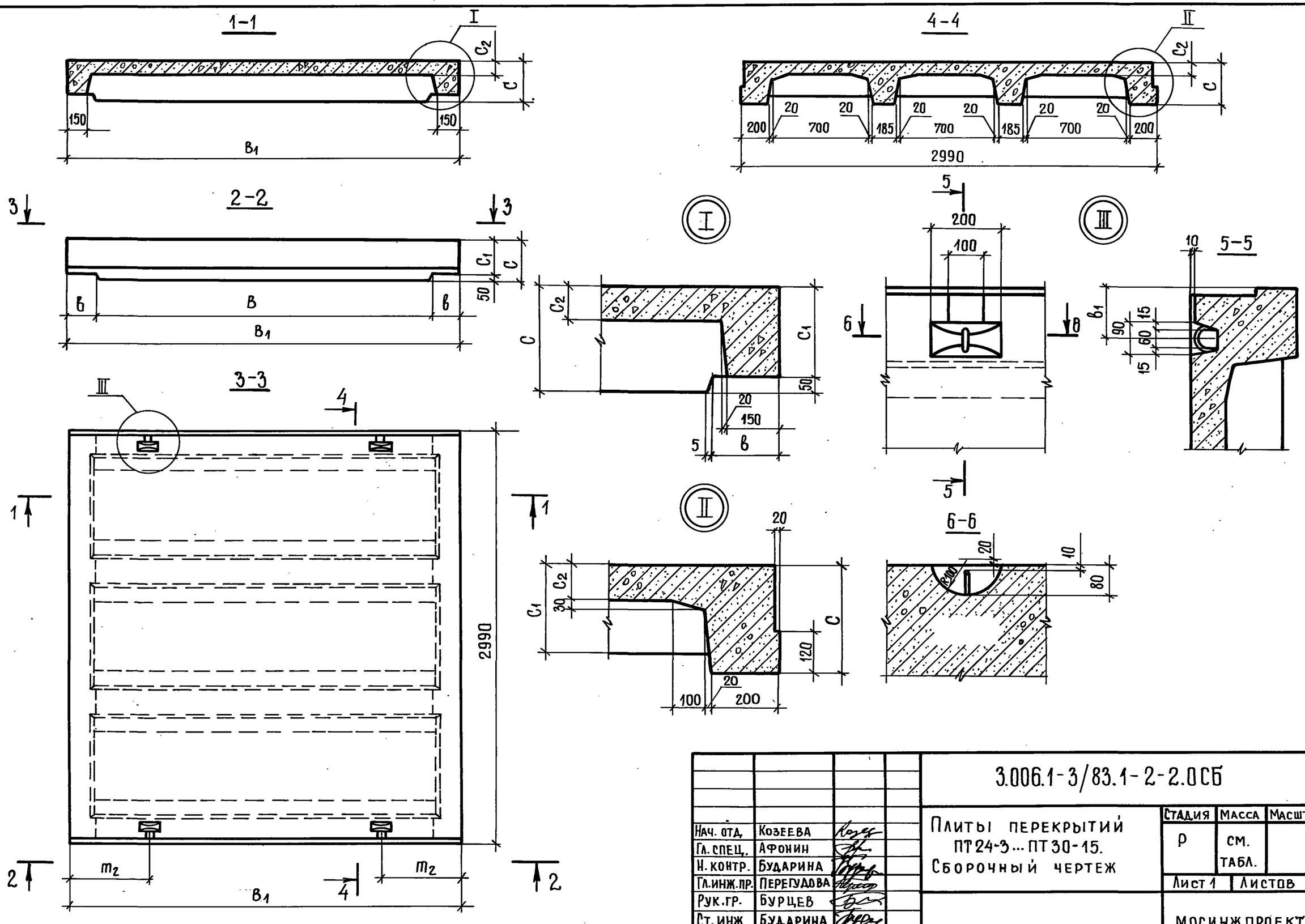

Нач. отд.	Козеева			
Гл. спец.	Афонин			
Н. контр.	Бударина			
Гл. инж. пр.	Перегудова			
Рук. гр.	Бурцев			
Ст. инж.	Бударина			
Инж.	Томашева			

3.006.1-3/83.1-2-2.0СБ

Плиты перекрытий ПТ24-3...ПТ30-15. Сборочный чертеж

Стадия	Масса	Масштаб
Р	см. табл.	
Лист 1	Листов 3	

МОСИНЖПРОЕКТ

Взам. инв. № | Подпись и дата | Инв. № подл.

СХЕМА АРМИРОВАНИЯ

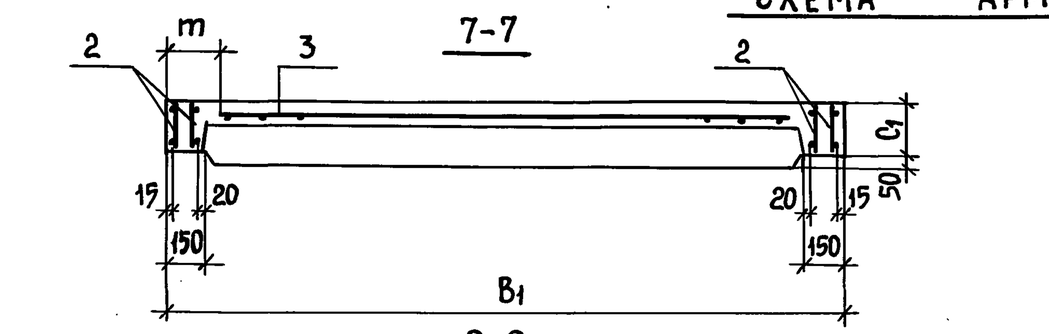

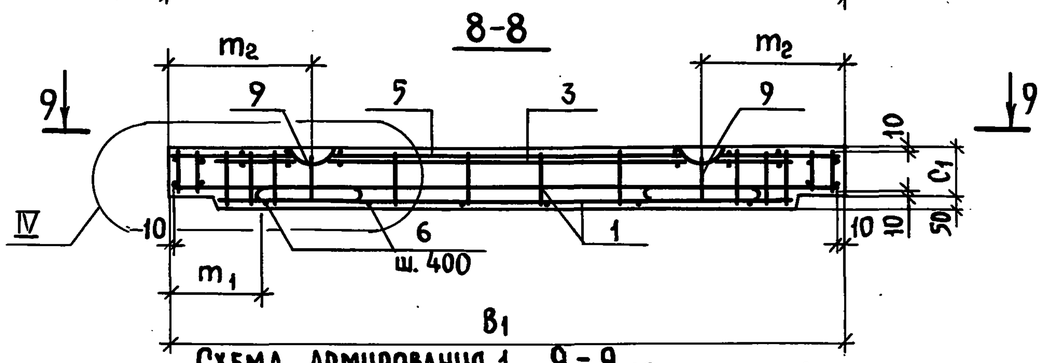

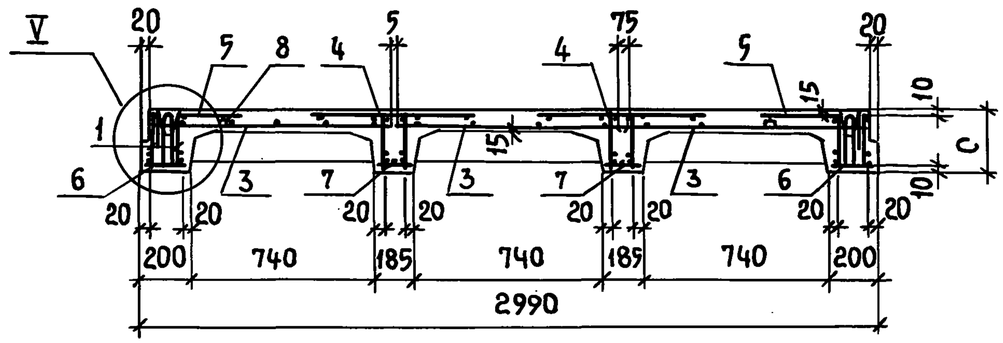

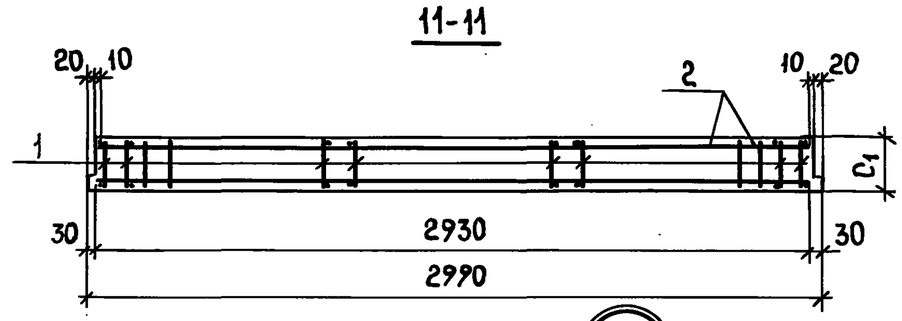

Схема армирования 1

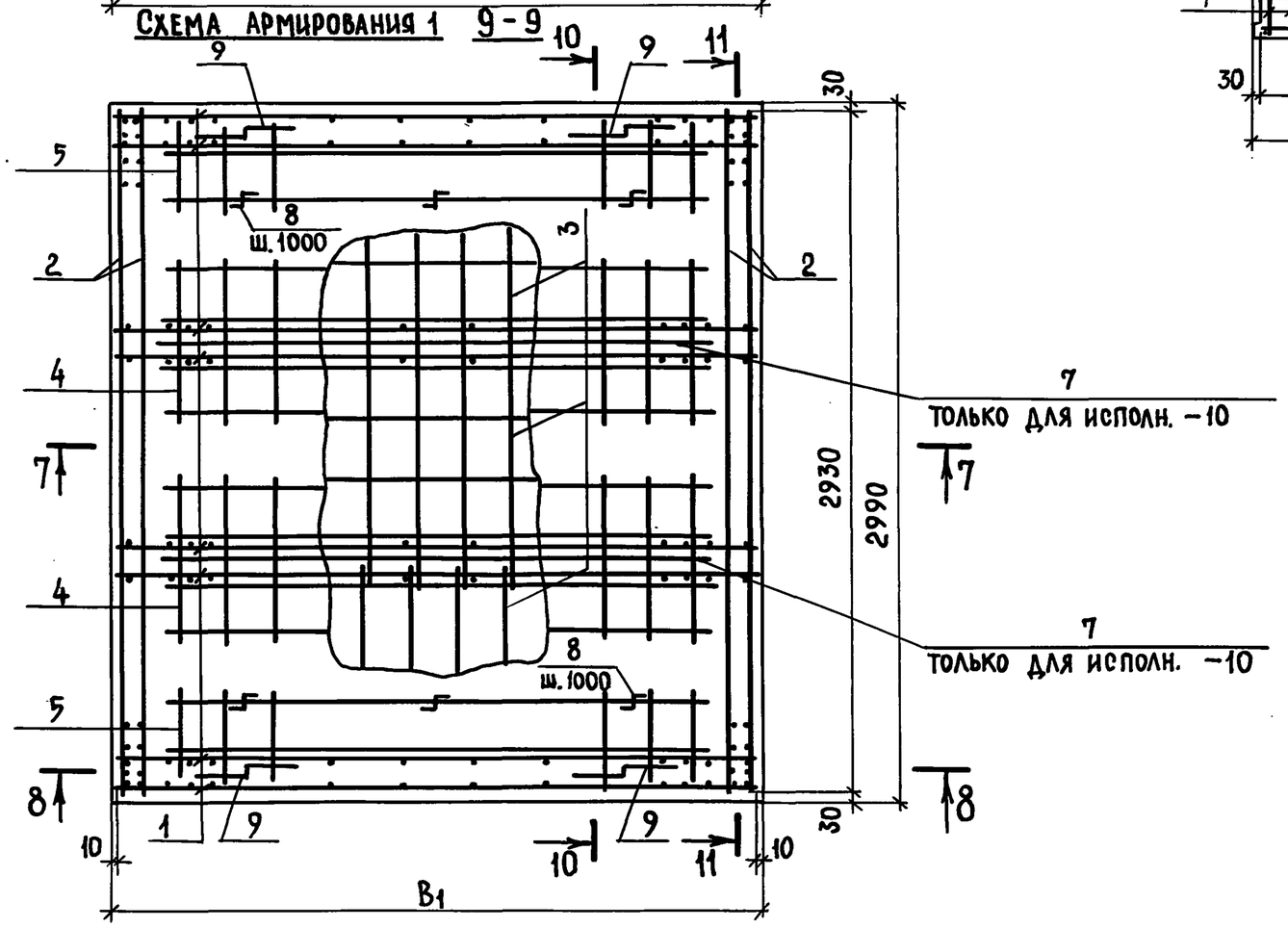

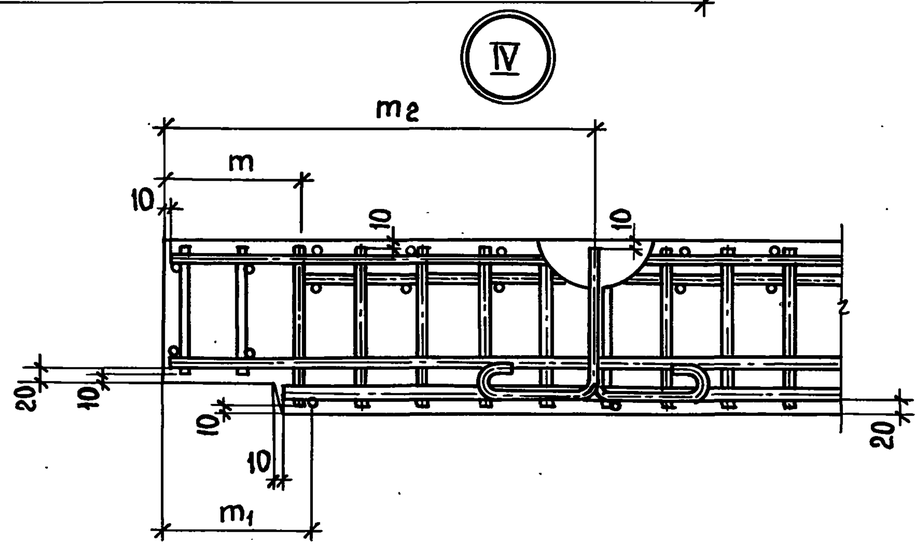

Узел V смотрите на листе 3.

Поз. 7 только для исполнения -10

3.006.1-3/83.1-2-2.0 СБ	Лист 2

Инв.№ подл. | Подпись и дата | Взам. инв.№

СХЕМА АРМИРОВАНИЯ 2

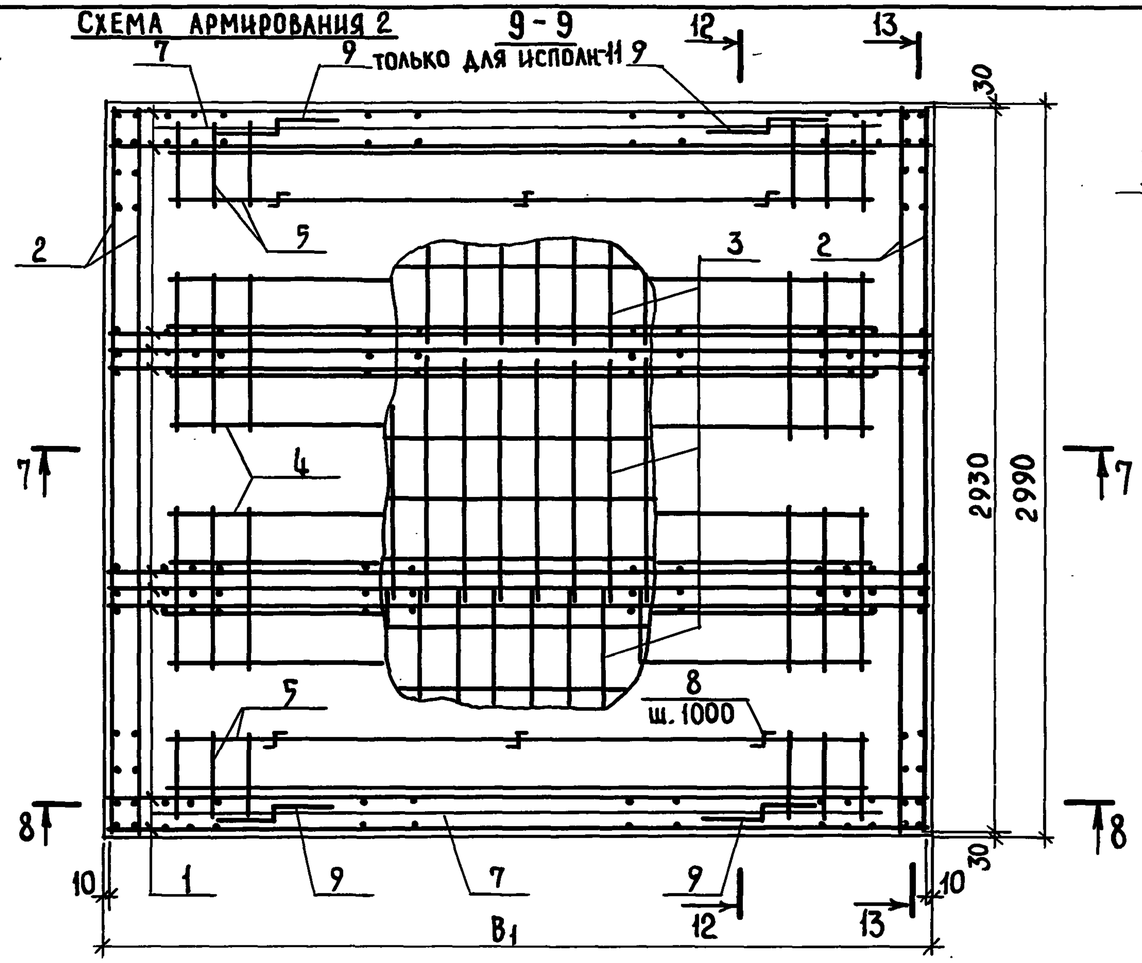

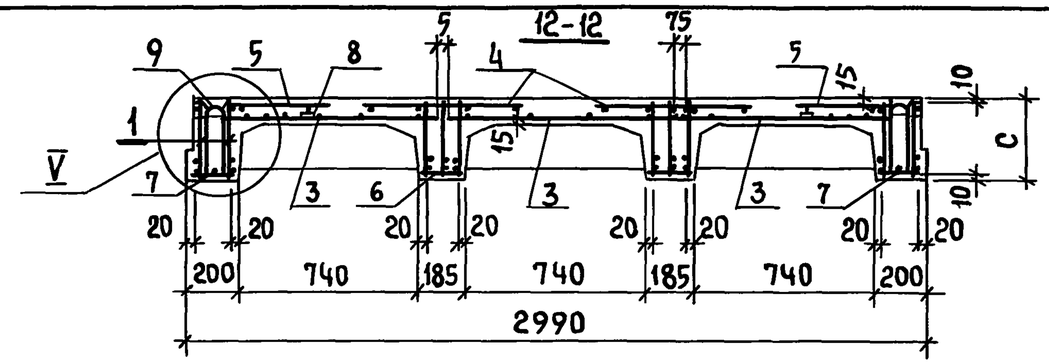

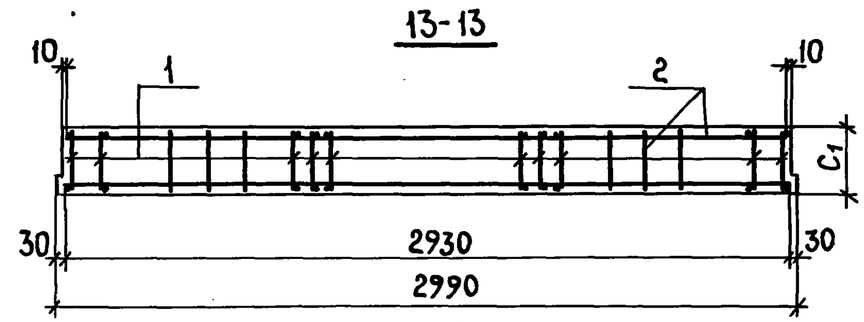

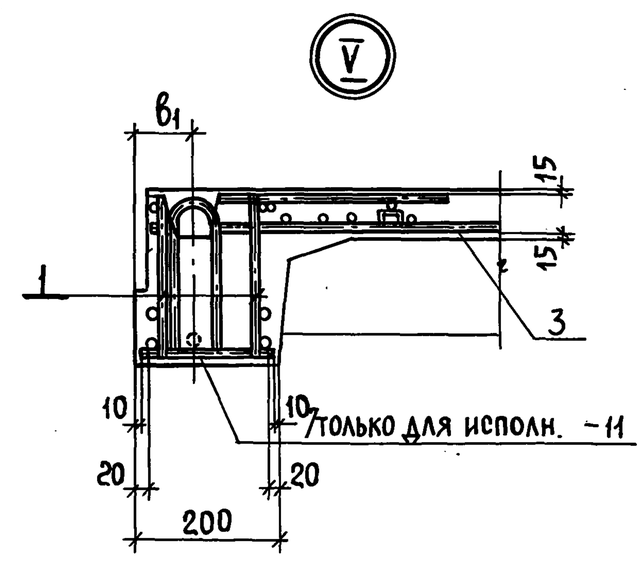

Обозначение	Марка изделия	Схема армир.	Размеры, мм B	B1	C	C1	C2	в	в1	m	m1	m2	Масса, m
3.006.1-3/83.1-2-2.0	ПТ 24-3	1	2400	2760	240	190	80	180	95	210	380	580	2,75
-01	ПТ 24-5												
-02	ПТ 24-8												
-03	ПТ 24-11			2800	300	250	100	200	150	230	400		3,48
-04	ПТ 24-12												
-05	ПТ 24-15												
-06	ПТ 30-3		3000	3360	260	210	80	180	95	210	280	680	
-07	ПТ 30-5												
-08	ПТ 30-8												
-09	ПТ 30-11			3400	320	270	100	200	150	230	300	700	4,35
-10	ПТ 30-12												
-11	ПТ 30-15	2											

Инв.№ подл. | Подпись и дата | Взамен инв.№

3.006.1-3/83.1-2-2.0 СБ

Лист 3

20969-02 22

Инв. № подл.	Подпись и дата	Взам. инв. №

Формат	Зона	Позиц.	Обозначение	Наименование	Кол. на исполн. - 3.0										Примеч.
					–	01	02	03	04	05					
				Документация											
А3			3.006.1-3/83.1-2-3.0 СБ	Сборочный чертеж	X	X	X	X	X	X					
А4			0.0 ТО	Техническое описание											
А3			0.0 ВМС	Выборка стали											
				Сборочные единицы											
А4		1	3.006.1-3/83.1-5-02.0-06	Каркас плоский КР1-15	4										9,80кг
А4			3.006.1-3/83.1-5-03.0	Каркас плоский КР1-16		4									17,92кг
А4			-01	Каркас плоский КР1-17			6								19,57кг
А4			-02	Каркас плоский КР1-18				6	6	8					20,55кг
А3		2	3.006.1-3/83.1-5-08.0	Каркас плоский КР2-4	4	4	4								2,76кг
А3			-06	Каркас плоский КР2-10				4	4	4					2,83кг
А4		4	3.006.1-3/83.1-5-11.0-08	Сетка арматурная С28				2	2						6,57кг
А4			-09	Сетка арматурная С29						2					9,09кг
А4		3	-10	Сетка арматурная С30	1										10,74кг
А4			-11	Сетка арматурная С31		1	1								24,18кг

Нач. отд.	Козеева	
Гл. спец.	Афонин	
Н. контр.	Бударина	
Гл. инж. пр.	Перегудова	
Рук. гр.	Бурцев	
Ст. инж.	Бударина	
Инж.	Томашева	

3.006.1-3/83.1-2-3.0

Плита перекрытия ПТ36-3...ПТ48-15

Стадия	Лист	Листов
Р	1	6

Мосинжпроект

Инв. № подл.	Подпись и дата	Взам. инв. №

Формат	Зона	Позиц.	Обозначение	Наименование	Кол. на исполн. - 3.0										Примеч.
					–	01	02	03	04	05					
А4		3	3.006.1-3/83.1-5-11.0-12	Сетка арматурная С32				1	1						15,48кг
А4			-13	Сетка арматурная С33						1					22,20кг
А4		4	3.006.1-3/83.1-5-18.0-06	Сетка арматурная С125	2										4,65кг
А4			-07	Сетка арматурная С126		2	2								10,17кг
				Детали											
А3		8	3.006.1-3/83.1-5-23.0-01	Петля П2	4	4	4								0,94кг
А3			-04	Петля П5				4	4	4					0,94кг
А4		7	3.006.1-3/83.1-5-21.0	Стержень СТ1				8	8	8					0,098кг
А4			-02	Стержень СТ3	8	8	8								0,094кг
Б4		5	3.006.1-3/83.1-2-00.1-04	ф10А-I ГОСТ 5781-82 ℓ=280				16	16	16					0,17кг
			-05	ф10А-I ГОСТ 5781-82 ℓ=210	16	16	16								0,13кг
Б4		6	-07	ф14А-III ГОСТ 5781-82 ℓ=3540				2							4,28кг
			-12	ф18А-III ГОСТ 5781-82 ℓ=3540					2	2					7,08кг
				Материалы											
				Бетон марки 300	0,88	0,88	0,88	1,22	1,22	1,22					м³
				Марка	ПТ36-3	ПТ36-5	ПТ36-8	ПТ36-11	ПТ36-12	ПТ36-15					

3.006.1-3/83.1-2-3.0

Лист 2

20969-02 23

Инв. № подл.	Подпись и дата	Взам. инв. №

Формат	Зона	Поз.	Обозначение	Наименование	Кол. на исполн.-3.0 06	07	08	09	10	11					Примеч.
				Документация											
А3			3.006.1-3/83.1-2-3.0 СБ	Сборочный чертеж											
А4			0.0 ТО	Техническое описание											
А3			0.0 ВМС	Выборка стали											
				Сборочные единицы											
А4		1	3.006.1-3/83.1-5-03.0-04	Каркас плоский КР1-20	4										14,45кг
А4			-05	Каркас плоский КР1-21		6									16,87кг
А4			3.006.1-3/83.1-5-04.0	Каркас плоский КР1-22				8	8						23,71 кг
А4			3.006.1-3/83.1-5-06.0	Каркас плоский КР1-31			6								27,32кг
А4			-01	Каркас плоский КР1-32						8					36,35кг
А3		2	3.006.1-3/83.1-5-08.0-01	Каркас плоский КР2-5			4								2,77кг
А3			-02	Каркас плоский КР 2-6	4	4									2,78 кг
А3			-07	Каркас плоский КР2-11				4	4	4					2,84кг
А4		4	3.006.1-3/83.1-5-11.0 -14	Сетка арматурная С34				2	2						7,68кг
А4			-15	Сетка арматурная С35						2					10,62кг
А4		3	-16	Сетка арматурная С36	1										12,56кг
А4			-17	Сетка арматурная С37		1	1								28,24кг

3.006.1-3/83.1-2-3.0 Лист 3

Инв. № подл.	Подпись и дата	Взам. инв. №

Формат	Зона	Поз.	Обозначение	Наименование	Кол. на исполн.-3.0 06	07	08	09	10	11					Примеч.
А4		3	3.006.1-3/83.1-5-11.0-18	Сетка арматурная С38				1	1						18,08кг
А4			-19	Сетка арматурная С39						1					25,92кг
А4		4	3.006.1-3/83.1-5-18.0-08	Сетка арматурная С127	2										5,44кг
А4			-09	Сетка арматурная С128		2	2								11,88кг
				Детали											
А3		8	3.006.1-3/83.1-5-23.0-02	Петля П3	4	4	4								0,94кг
А3			-08	Петля П9				4	4	4					1,55кг
А4		7	3.006.1-3/83.1-5-21.0	Стержень СТ1				8	8	8					0,098кг
А4			-01	Стержень СТ2	8										0,096кг
А4			-02	Стержень СТ3		8	8								0,094кг
		5	3.006.1-3/83.1-2-00.1- 01	⌀8А-I ГОСТ 5781-82 ℓ=210	18										0,083кг
			-04	⌀10А-I ГОСТ 5781-82 ℓ=280				18	18	18					0,17 кг
			-05	⌀10А-I ГОСТ 5781-82 ℓ=210		18	18								0,13 кг
		6	-10	⌀18А-III ГОСТ 5781-82 ℓ=4180					2						8,36 кг
				Материалы											
				Бетон марки 300	1,05	1,05	1,05	1,46	1,46	1,46					$м^3$
				Марка	ПТ42-3	ПТ42-5	ПТ42-8	П42-11	ПТ42-12	ПТ42-15					

3.006.1-3/83.1-2-3.0 Лист 4

20969-02 24

Инв. № подл.	Подп. и дата	Взам. инв. №

Формат	Зона	Позиц.	Обозначение	Наименование	Кол. на исполн.-3.0 12	13	14	15	16	17					Примеч.
				Документация											
А3			3.006.1-3/83.1-2-3.0 СБ	Сборочный чертеж											
А4			0.0 ТО	Техническое описание											
А3			0.0 ВМС	Выборка стали											
				Сборочные единицы											
А4		1	3.006.1-3/83.1-5-04.0-03	Каркас плоский КР1-25	4										18,50 кг
А4			-04	Каркас плоский КР1-26		6									21,41 кг
А4			3.006.1-3/83.1-5-05.0	Каркас плоский КР1-27				8	8						30,89 кг
А4		1	-02	Каркас плоский КР1-29						8					43,89 кг
А4			3.006.1-3/83.1-5-06.0-02	Каркас плоский КР1-33			6								36,57 кг
А3		2	3.006.1-3/83.1-5-08.0 -03	Каркас плоский КР2-7			4								2,80 кг
А3			-04	Каркас плоский КР2-8	4	4									2,80 кг
А3			-09	Каркас плоский КР2-13				4	4	4					2,88 кг
А4		4	3.006.1-3/83.1-5-11.0 -20	Сетка арматурная С40				2	2						8,76 кг
А4			-21	Сетка арматурная С41						2					12,12 кг
А4		3	-22	Сетка арматурная С42	1										14,32 кг
А4			-23	Сетка арматурная С43		1	1								32,24 кг

Инв. № подл.	Подпись и дата	Взам. инв. №

Формат	Зона	Позиц.	Обозначение	Наименование	Кол. на исполн.-3.0 12	13	14	15	16	17					Примеч.
А4		3	3.006.1-3/83.1-5-11.0-24	Сетка арматурная С44				1	1						20,64 кг
А4			-25	Сетка арматурная С45						1					29,60 кг
А4		4	3.006.1-3/83.1-5-18.0-10	Сетка арматурная С129	2										6,20 кг
А4			-11	Сетка арматурная С130		2	2								13,56 кг
				Детали											
А3		8	3.006.1-3/83.1-5-23.0-03	Петля П4	4	4	4								0,94 кг
А3			-09	Петля П10				4	4	4					2,20 кг
А4		7	3.006.1-3/83.1-5-21.0	Стержень СТ1				8	8	8					0,098 кг
А4			-02	Стержень СТ3	8	8	8								0,094 кг
Б4		5	3.006.1-3/83.1-2-00.1-04	ф10А-I ГОСТ 5781-82 ℓ=280				20	20	20					0,17 кг
			-05	ф10А-I ГОСТ 5781-82 ℓ=210	20	20	20								0,13 кг
Б4		6	-08	ф16А-III ГОСТ 5781-82 ℓ=4780					2	2					7,55 кг
				Материалы											
				Бетон марки 300	1,25	1,25	1,25	1,81	1,81	1,81					м³
				Марка	ПТ48-3	ПТ48-5	ПТ48-8	ПТ48-11	ПТ48-12	ПТ48-15					

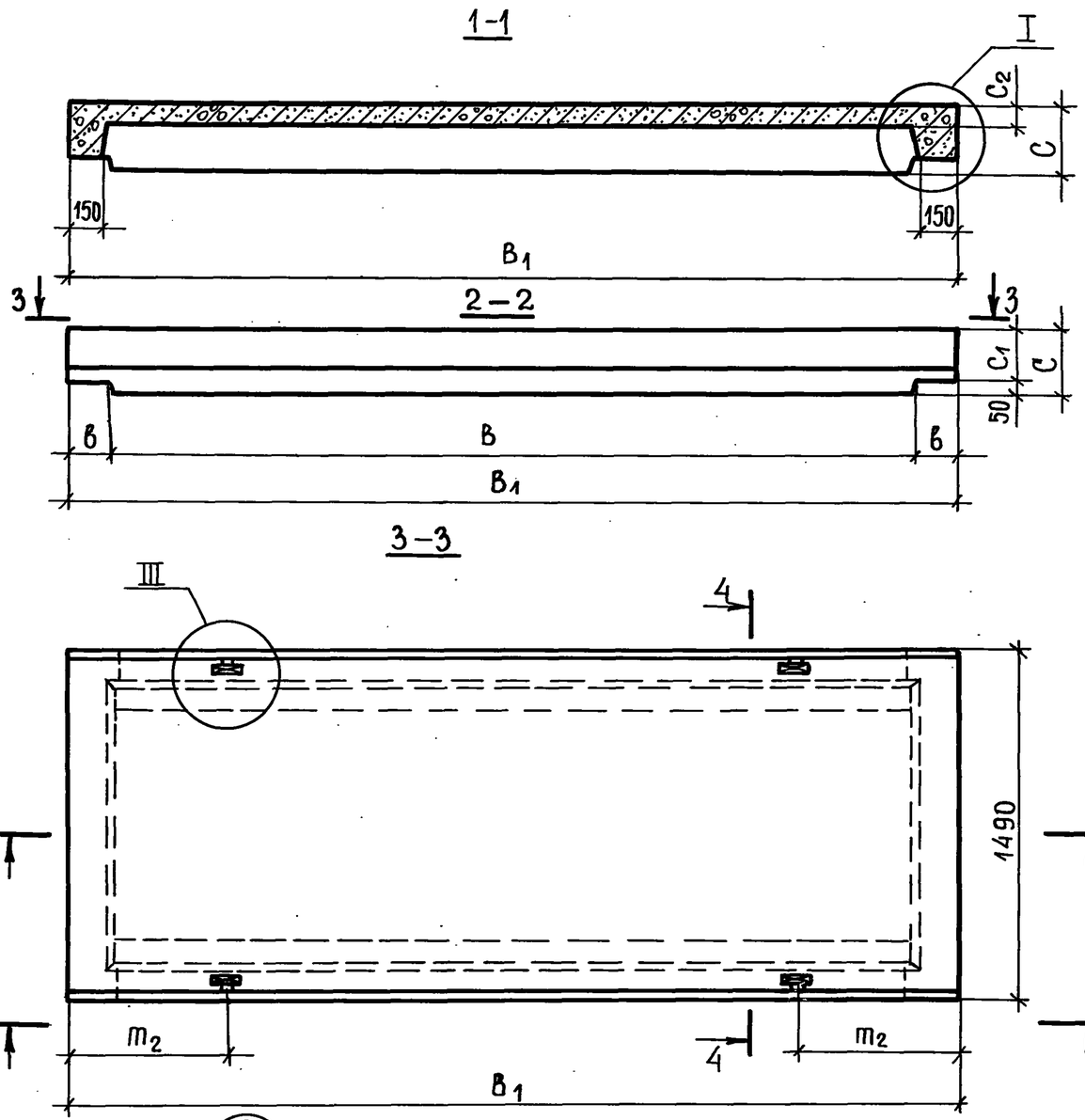

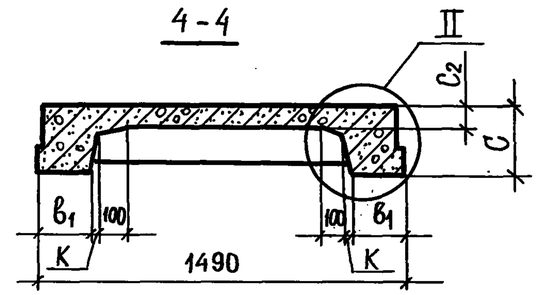

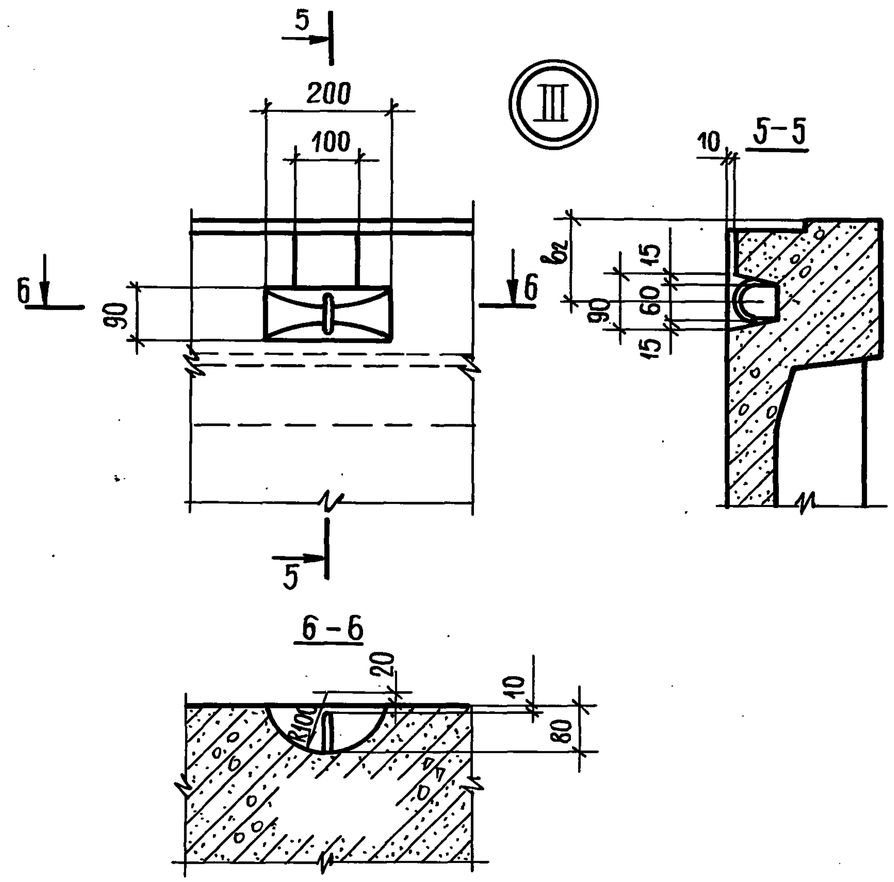

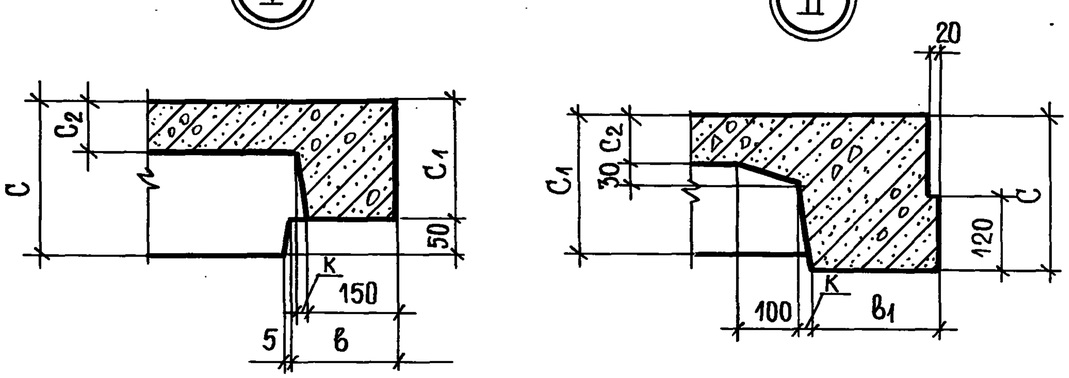

Нач. отд.	Козеева			3.006.1-3/83.1-2-3.0 СБ
Гл. спец.	Афонин			Плиты перекрытия ПТ 36-3... ПТ 48-15. Сборочный чертеж
Н. контр.	Бударина			Стадия: Р; Масса: см. табл.; Масштаб:
Гл. инж. пр.	Перегудова			Лист 1; Листов 4
Рук. гр.	Бурцев			МОСИНЖПРОЕКТ
Ст. инж.	Бударина			
Инж.	Томашева			

Инв. № подл. | Подпись и дата | Взам. инв. №

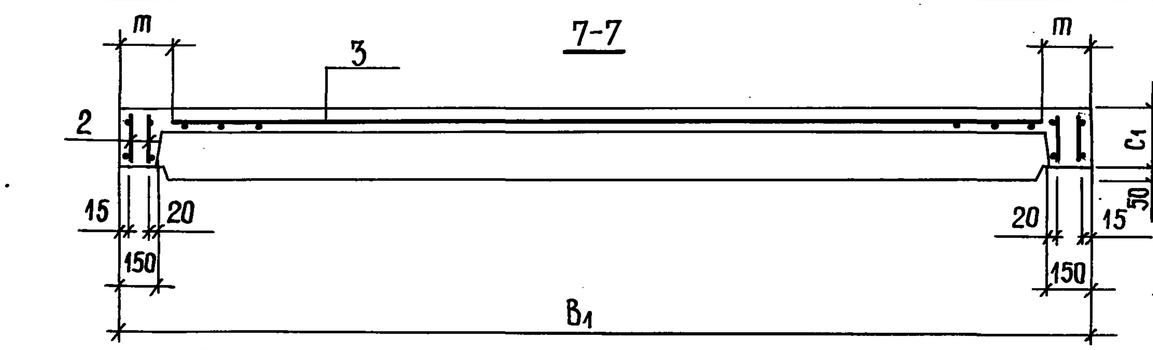

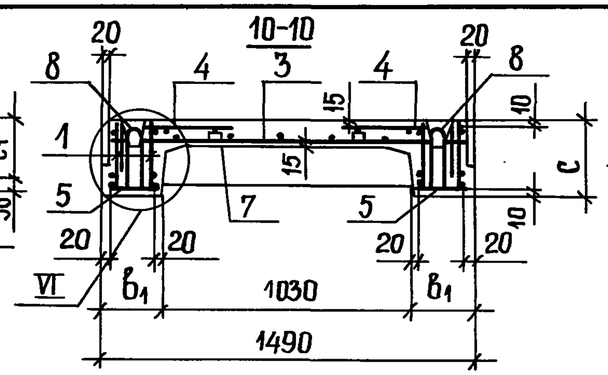

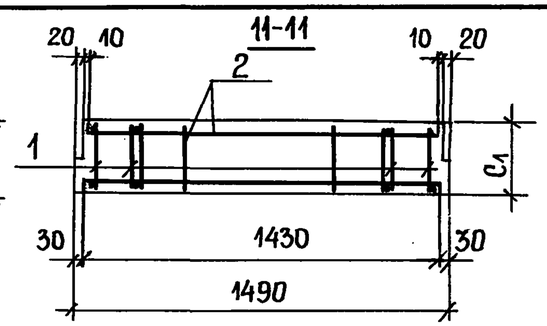

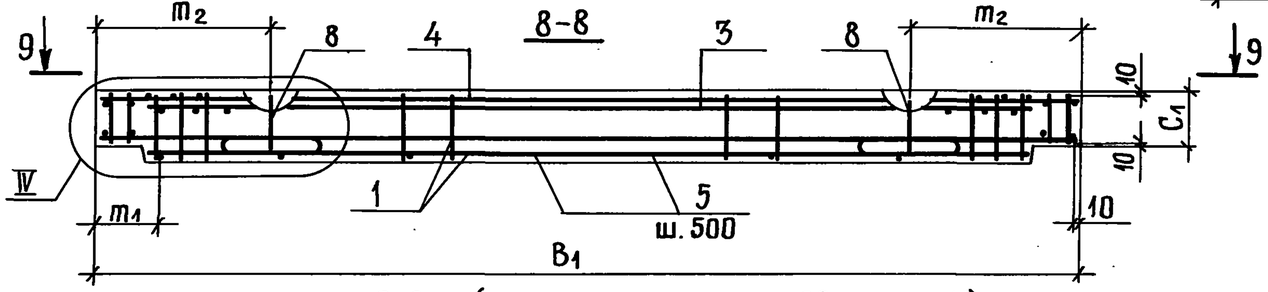

8-8 (ТОЛЬКО ДЛЯ ИСПОЛН.-08; -11; -14)

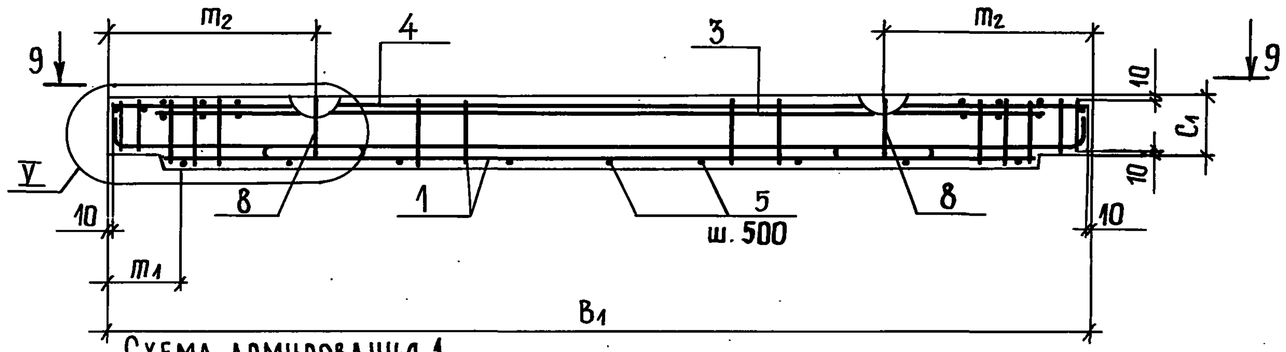

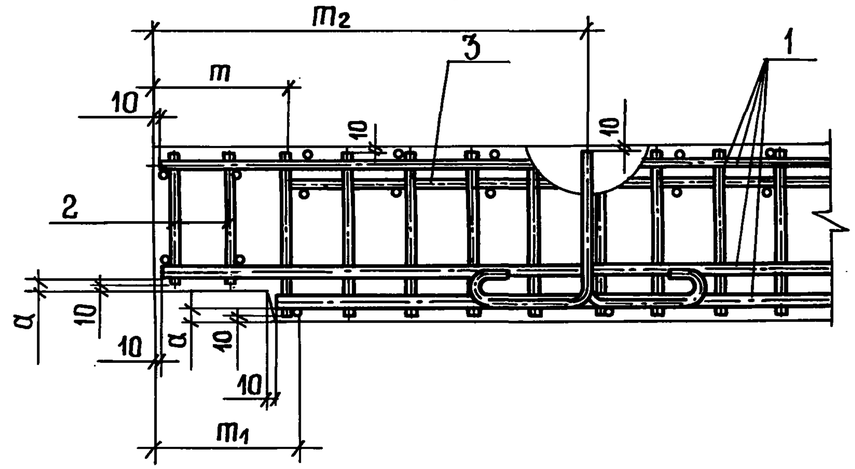

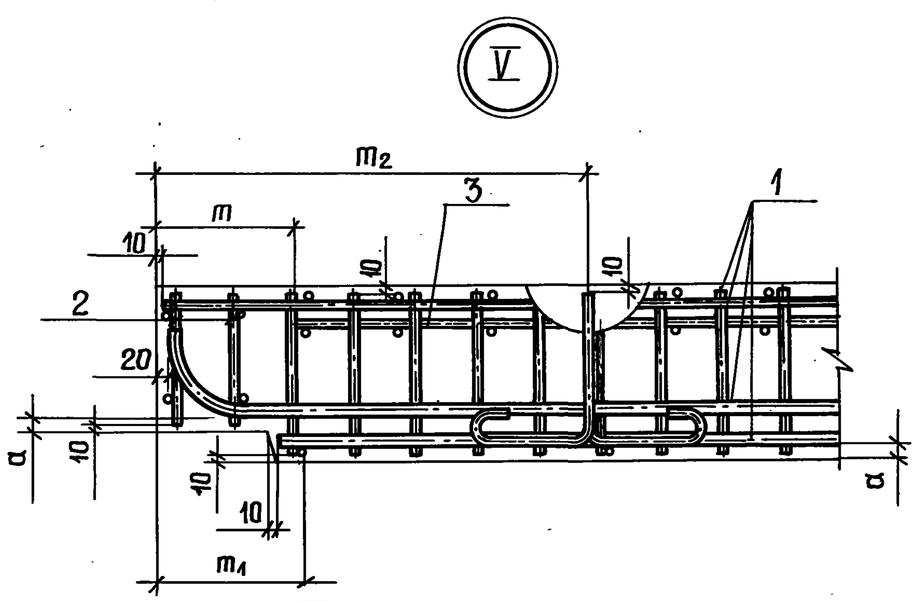

Схема армирования 1

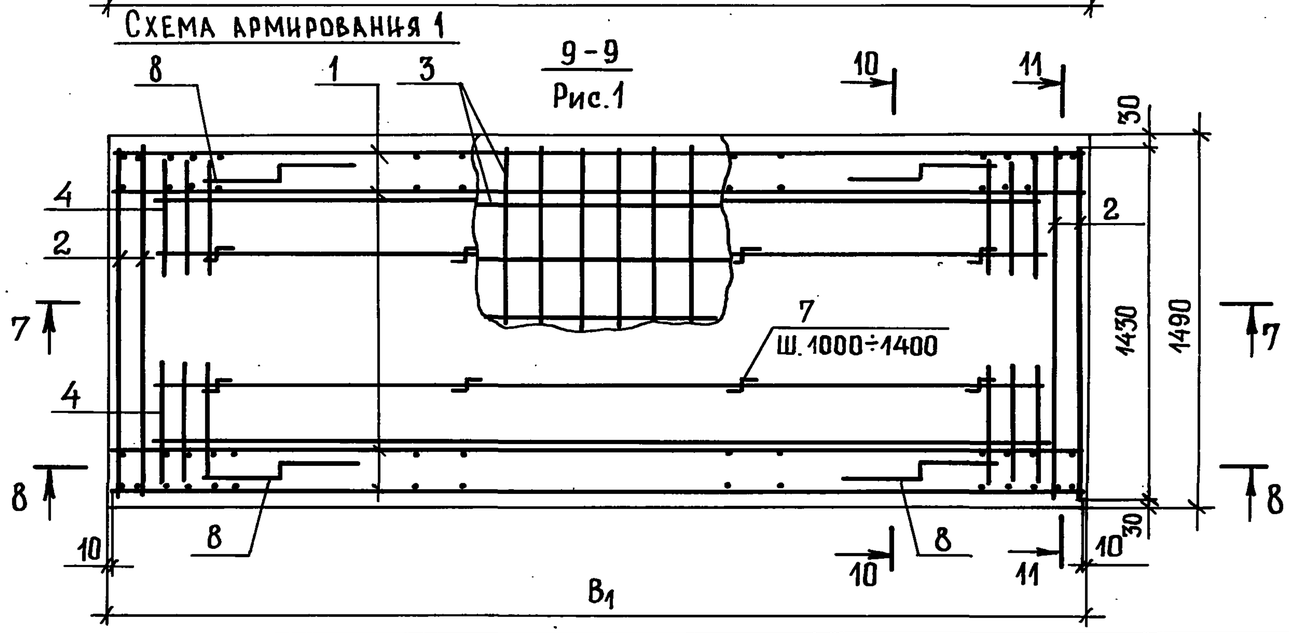

Узел VI смотрите на листе 4.

3.006.1-3/83.1-2-3.ОСБ	Лист 2

20969-02 27

Инв. № подл. | Подпись и дата | Взам. инв. №

Схема армирования 2

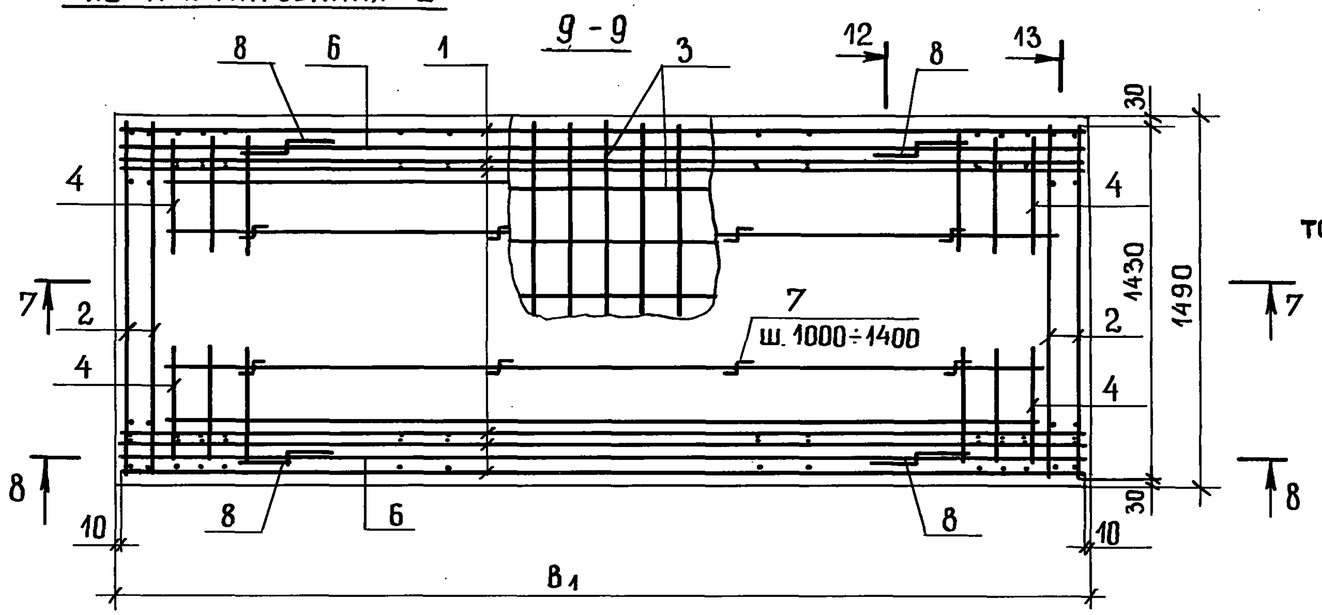

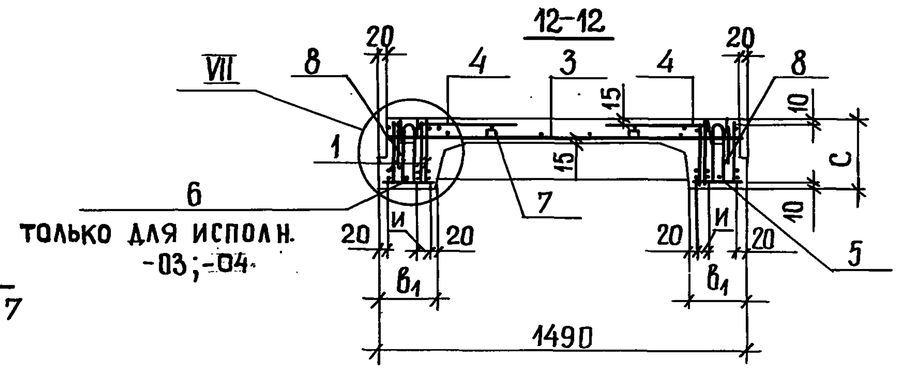

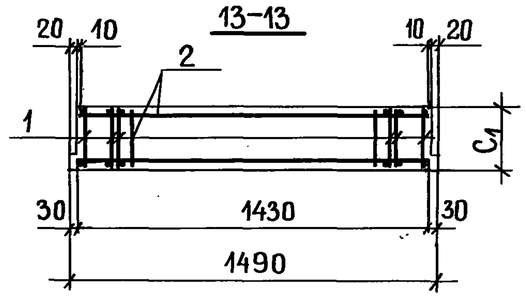

Схема армирования 3

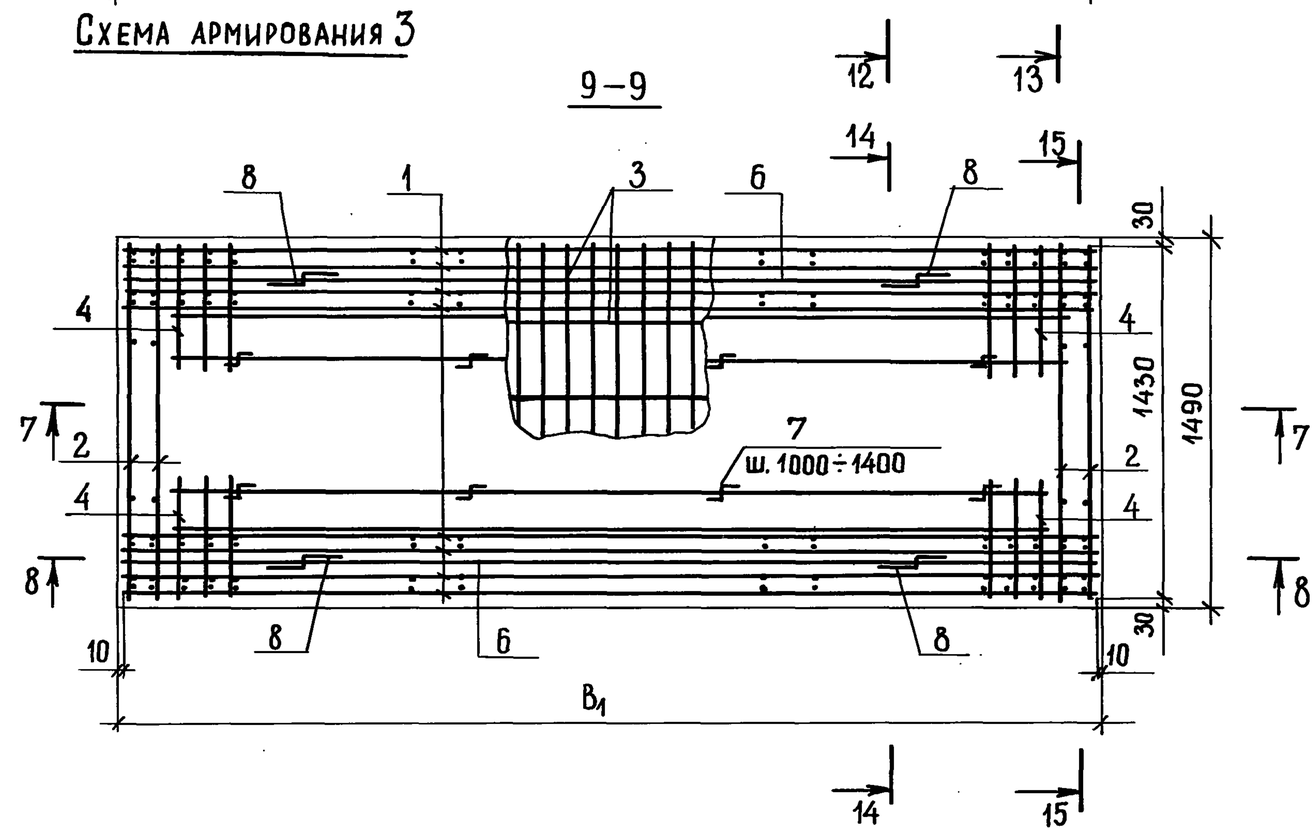

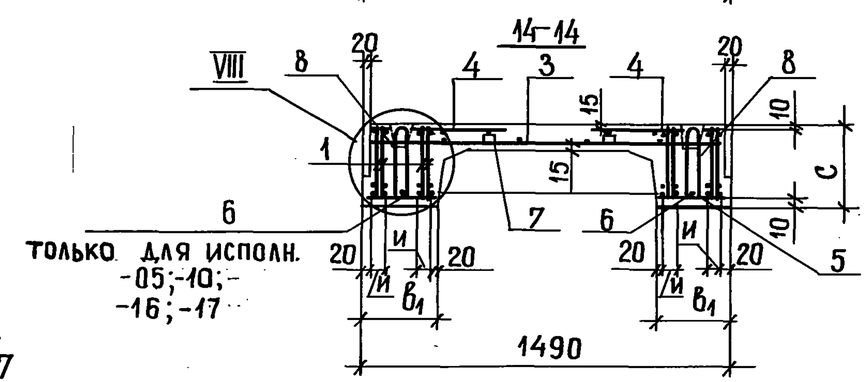

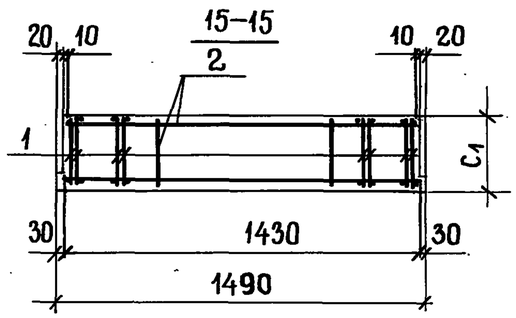

Узлы VII, VIII смотрите на листе 4.

3.006.1-3/83.1-2-3.0СБ	Лист 3

Инв. № подл. | Подпись и дата | Взам. инв. №

Обозначение	Марка изделия	Схема армир.	Размеры, мм														Масса, т
			B_1	B	C	C_1	C_2	b	b_1	b_2	K	m	m_1	m_2	u	a	
3.006.1-3/83.1-2-3.0	ПТ36-3	1	3960	3600	280	230	80	180	230	95	20	210	230	700	–	20	2,20
-01	ПТ36-5																
-02	ПТ36-8	2													65		
-03	ПТ36-11	2	4000		340	290	100	200	300	150	30	230	240	750	70		3,05
-04	ПТ36-12																
-05	ПТ36-15	3															
-06	ПТ42-3	1	4560	4200	300	250	80	180	230	95	20	210	280	850	–		2,63
-07	ПТ42-5	2													65		
-08	ПТ42-8																
-09	ПТ42-11	3	4600		360	310	100	200	300	150	30	230	300	950			3,65
-10	ПТ42-12																
-11	ПТ42-15														80	25	
-12	ПТ48-3	1	5200	4800	320	270	80	200	230	95	20		350	1020	–	20	3,13
-13	ПТ48-5	2													75		
-14	ПТ48-8															25	
-15	ПТ48-11	3	5280		400	350	100	240	300	150	30	270	390	1090	80	20	4,53
-16	ПТ48-12																
-17	ПТ48-15															25	

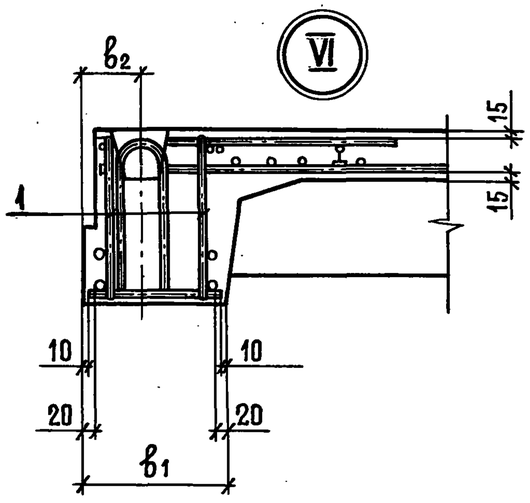

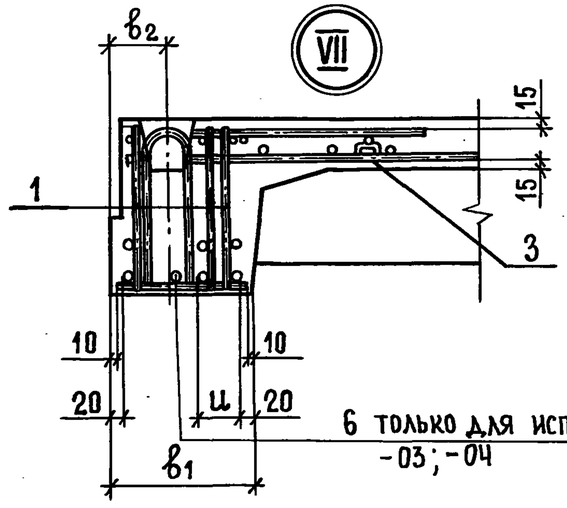

6 только для исполн. -03; -04

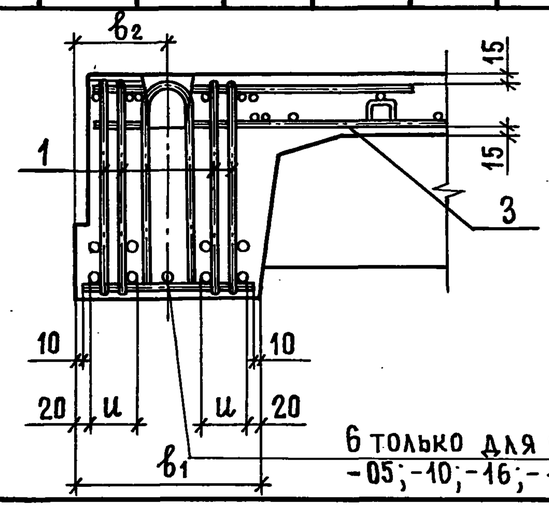

6 только для исполн. -05; -10; -16; -17

Инв.№ подл. | Подпись и дата | Взамен инв.№

3.006.1-3/83.1-2-3.0 СБ

Лист 4

Инв. № подл.	Подпись и дата	Взам. инв. №

Формат	Зона	Позиц.	Обозначение	Наименование	Кол. на исполн.-4.0 —	01	02	03	04	05	06	07	08		Примеч.
				Документация											
А3			3.006.1-3/83.1-2-4.0 СБ	Сборочный чертеж											
А4			0.0 ТО	Техническое описание											
А3			0.0 ВМС	Выборка стали											
				Сборочные единицы											
А4		4	3.006.1-3/83.1-5-07.0	Каркас плоский КР2-1				2	2	2					1,20 кг
А3		1	3.006.1-3/83.1-5-14.0-08	Сетка арматурная С78	1										24,59 кг
А3			-09	Сетка арматурная С79		1									31,45 кг
А3			-10	Сетка арматурная С80			1								62,85 кг
А3			-11	Сетка арматурная С81				1							57,91 кг
А3		2	-12	Сетка арматурная С82				1	1	1					10,89 кг
А3		1	-13	Сетка арматурная С83					1						63,85 кг
А3			-14	Сетка арматурная С84						1					76,49 кг

Нач. отд.	Козеева		3.006.1-3/83.1-2-4.0
Гл. спец.	Афонин		
Н. контр.	Бударина		Плиты перекрытия ПТО15-3... ПТО21-15
Гл. инж. пр.	Перегудова		Стадия: Р; Лист: 1; Листов: 4
Рук. гр.	Бурцев		
Ст. инж.	Бударина		Мосинжпроект
Инж.	Томашева		

Инв. № подл.	Подпись и дата	Взам. инв. №

Формат	Зона	Позиц.	Обозначение	Наименование	Кол. на исполн.-4.0 —	01	02	03	04	05	06	07	08		Примеч.
А3		1	3.006.1-3/83.1-5-14.0-15	Сетка арматурная С85							1				29,73 кг
А3			-16	Сетка арматурная С86								1			51,95 кг
А3			-17	Сетка арматурная С87									1		75,61 кг
А4		3	3.006.1-3/83.1-5-20.0-03	Сетка арматурная С147							2	2			2,42 кг
А4			-04	Сетка арматурная С148	2	2	2						2		2,13 кг
А4			-05	Сетка арматурная С149				2	2	2					2,33 кг
				Детали											
А4		5	3.006.1-3/83.1-5-22.0	Петля М1	4	4	4								0,72 кг
А4			-01	Петля М2							4	4	4		1,15 кг
А4			-02	Петля М3				4	4	4					1,15 кг
				Материалы											
				Бетон марки 300	0,65	0,65	0,65	0,88	0,88	0,88	0,88	0,88	0,88		$м^3$
				Марка	ПТО15-3	ПТО15-5	ПТО15-8	ПТО15-11	ПТО15-12	ПТО15-15	ПТО18-3	ПТО18-5	ПТО18-8		

3.006.1-3/83.1-2-4.0 Лист 2

Инв. № подл.	Подпись и дата	Взам. инв. №

Формат	Зона	Позиц.	Обозначение	Наименование	Кол. на исполн. -4.0 09	10	11	12	13	14	15	16	17		Примеч.
				Документация											
А3			3.006.1-3/83.1-2-4.0 СБ	Сборочный чертеж											
А4			0.0 ТО	Техническое описание											
А3			0.0 ВМС	Выборка стали											
				Сборочные единицы											
А4		4	3.006.1-3/83.1-5-07.0-01	Каркас плоский КР2-2	2	2	2								1,25кг
А4			-02	Каркас плоский КР2-3							2	2	2		1,30 кг
А3		1	3.006.1-3/83.1-5-14.0 -18	Сетка арматурная С88	1										76,81кг
А3		2	-19	Сетка арматурная С89	1	1	1								11,25кг
А3		1	-20	Сетка арматурная С90		1									85,53кг
А3			-21	Сетка арматурная С91			1								101,85кг
А3			-22	Сетка арматурная С92				1							49,75кг
А3			-23	Сетка арматурная С93					1						60,67кг
А3			-24	Сетка арматурная С94						1					97,45кг
А3			-25	Сетка арматурная С95							1				98,77кг
А3		2	-26	Сетка арматурная С96							1	1	1		13,35кг

Инв. № подл.	Подпись и дата	Взам. инв. №

Формат	Зона	Позиц.	Обозначение	Наименование	Кол. на исполн.-4.0 09	10	11	12	13	14	15	16	17		Примеч.
А3		1	3.006.1-3/83.1-5-14.0-27	Сетка арматурная С97								1			113,29кг
А3			-28	Сетка арматурная С98									1		129,75кг
А4		3	3.006.1-3/83.1-5-20.0-05	Сетка арматурная С149				2	2	2					2,33кг
А4			-06	Сетка арматурная С150	2	2	2				2	2	2		2,40кг
				Детали											
А4		5	3.006.1-3/83.1-5-22.0-02	Петля М3				4	4	4					1,15кг
А4			-03	Петля М4	4	4	4								1,15кг
А4			-04	Петля М5							4	4	4		1,82кг
				Материалы											
				Бетон марки 300	1,14	1,14	1,14	1,15	1,15	1,15	1,44	1,44	1,44		$м^3$
				Марка	ПТО18-11	ПТО18-12	ПТО18-15	ПТО21-3	ПТО21-5	ПТО21-8	ПТО21-11	ПТО21-12	ПТО21-15		

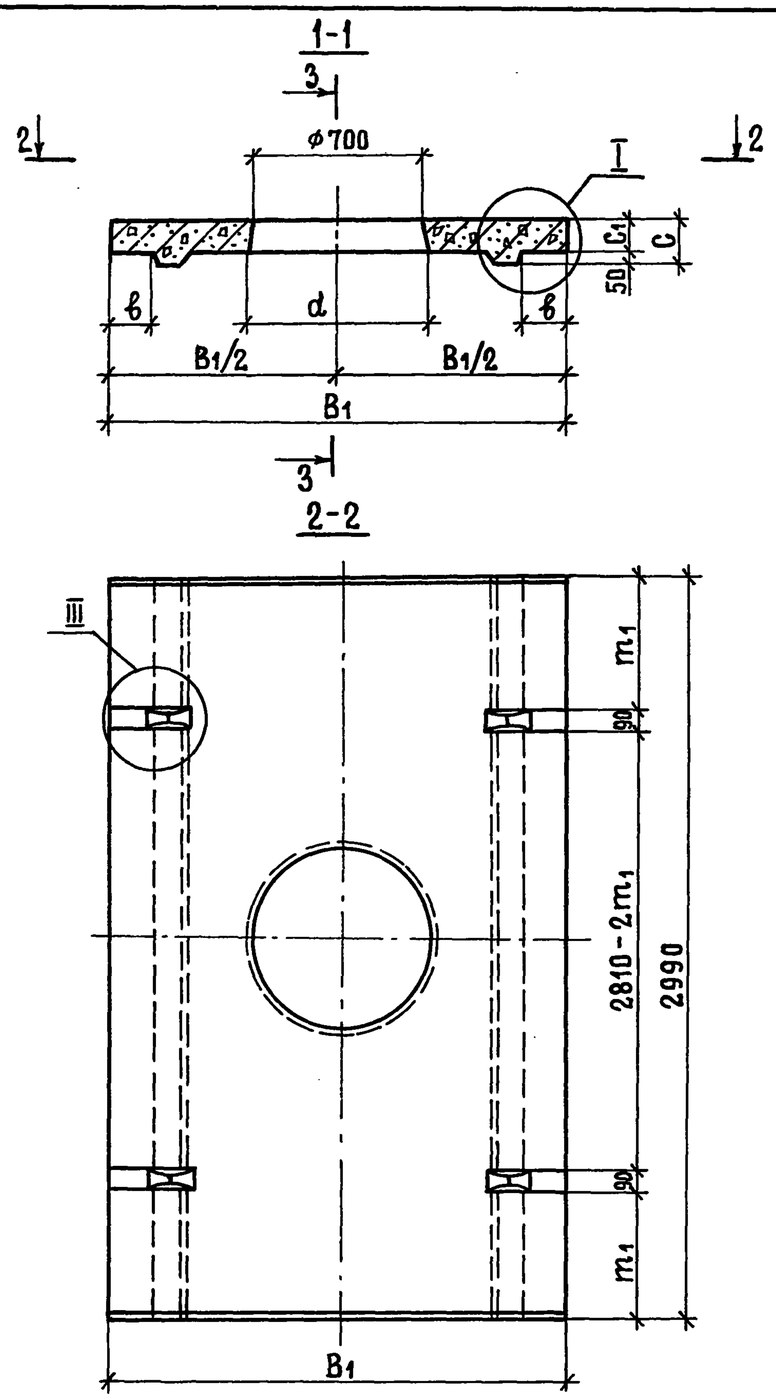

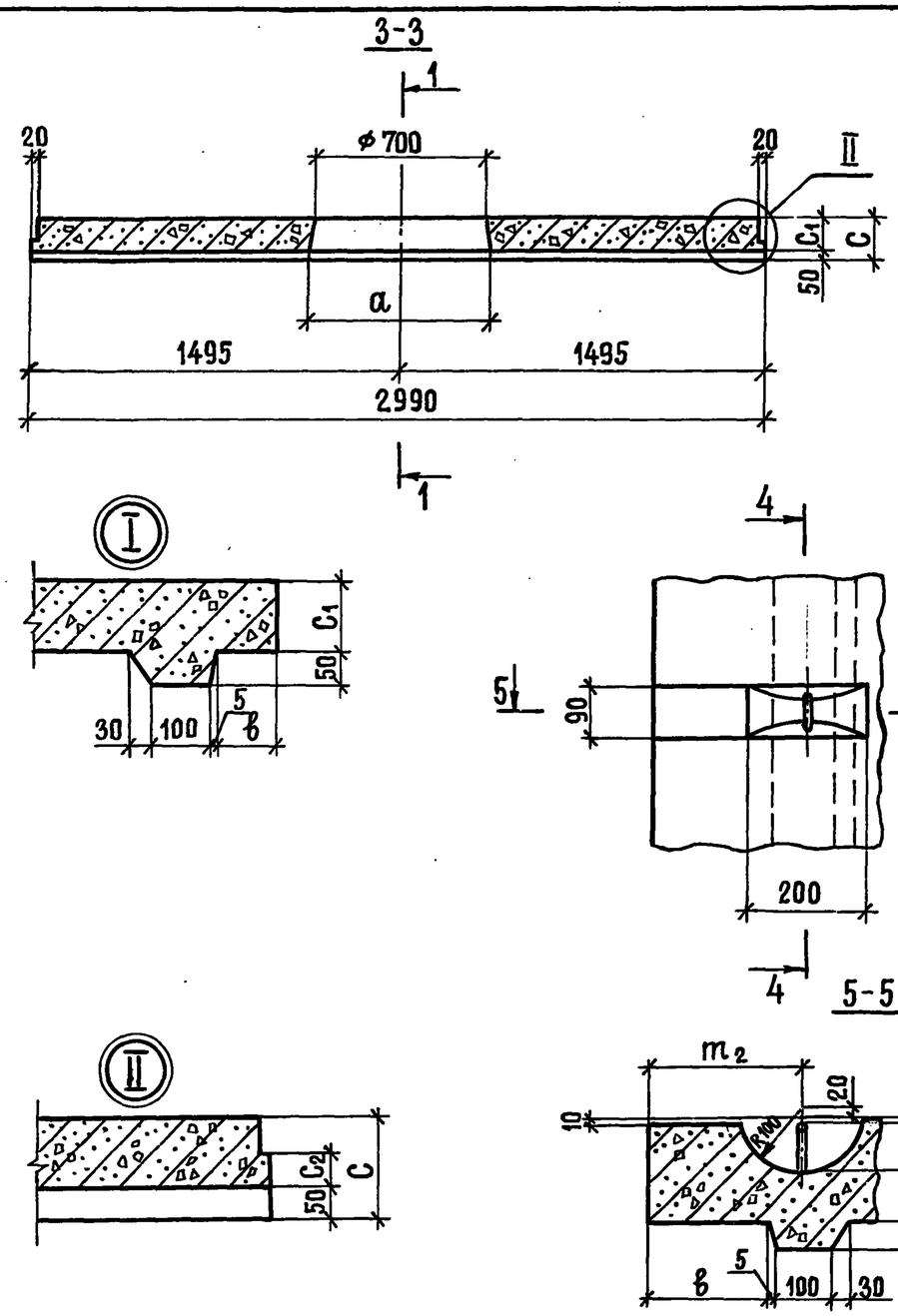

				3.006.1-3/83.1-2-4.0 СБ
Нач.отд.	Козеева			Плита перекрытия ПТО 15-3...ПТО 21-15 Сборочный чертеж
Гл.спец.	Афонин			
Н.контр.	Бударина			
Гл.инж.пр.	Перегудова			
Рук.гр.	Бурцев			
Ст.инж.	Бударина			
Инженер	Томашева			

Стадия	Масса	Масштаб
Р	см. табл.	
Лист 1	Листов 3	

Мосинжпроект

Инв.№ подл. | Подпись и дата | Взамен инв.№

Схема армирования 1

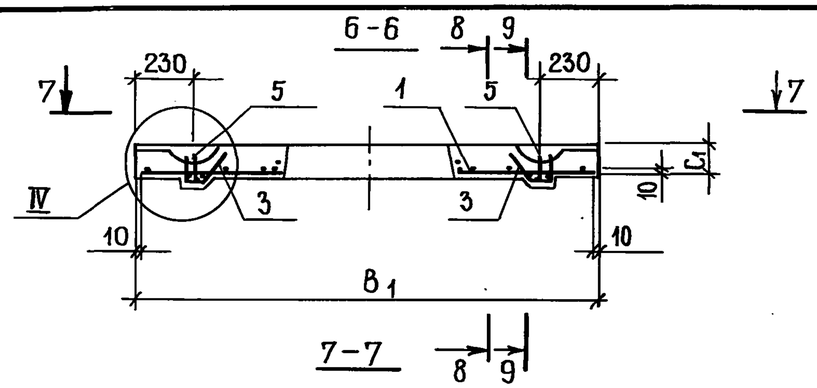

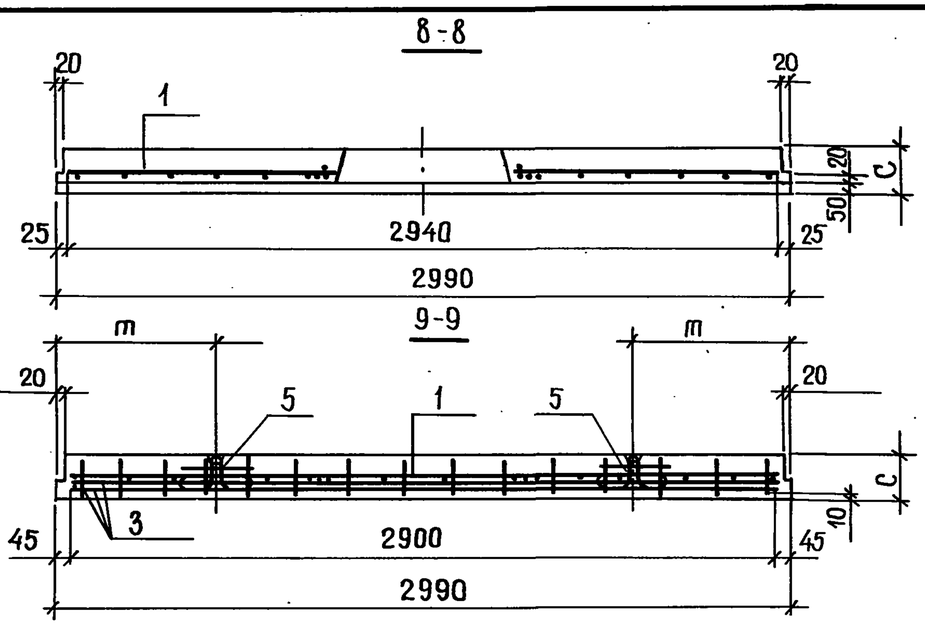

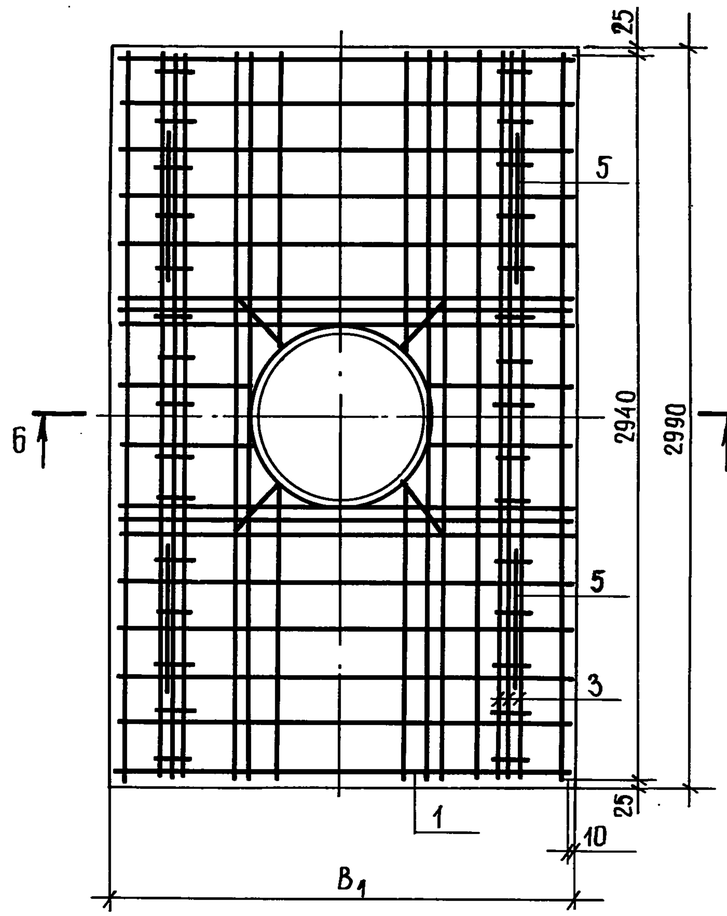

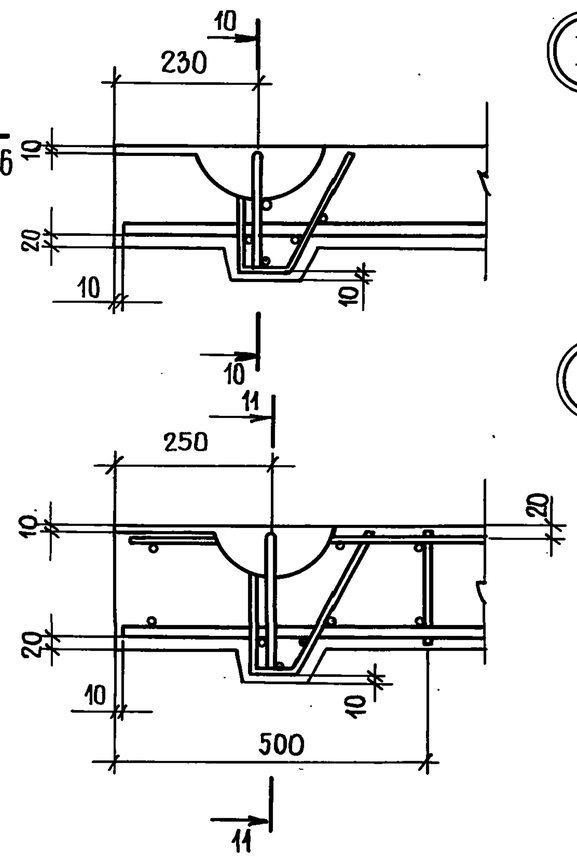

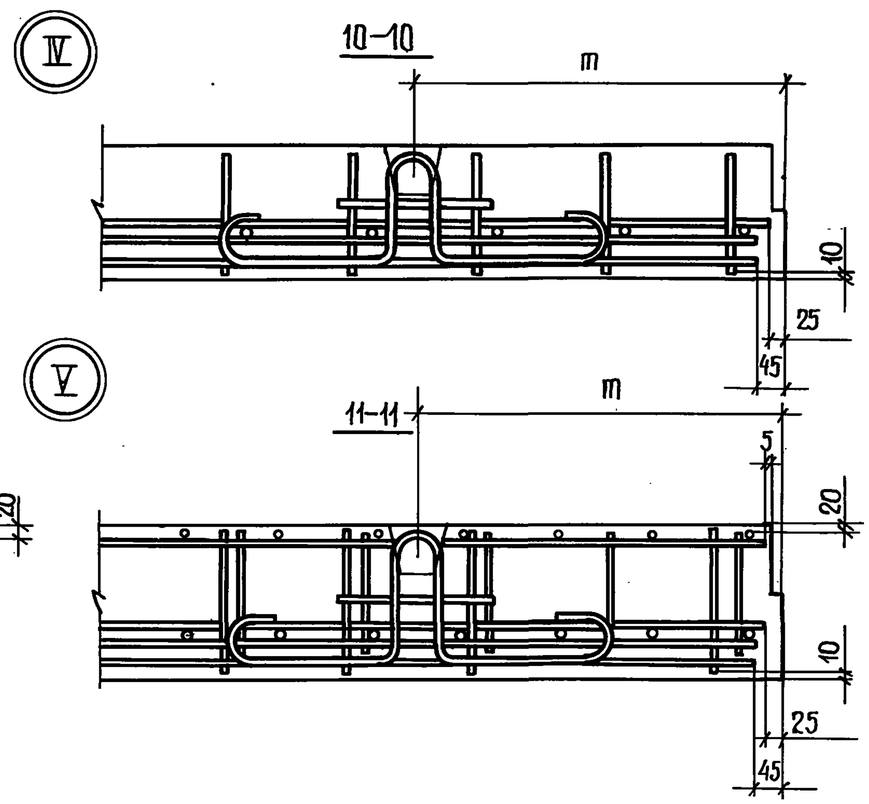

Взам. инв.№	
Подпись и дата	
Инв.№ подл.	

3.006.1-3/83.1-2-4.0 СБ

Лист 2

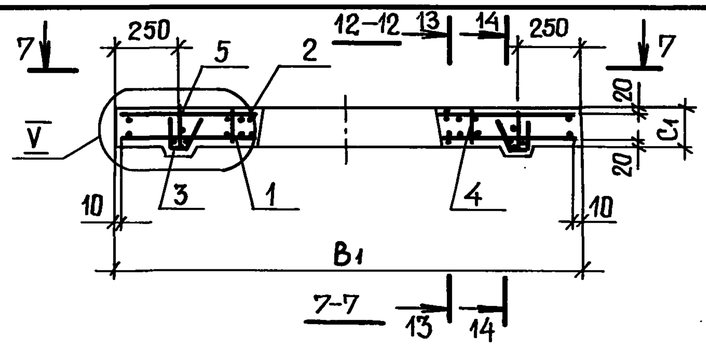

Схема армирования 2

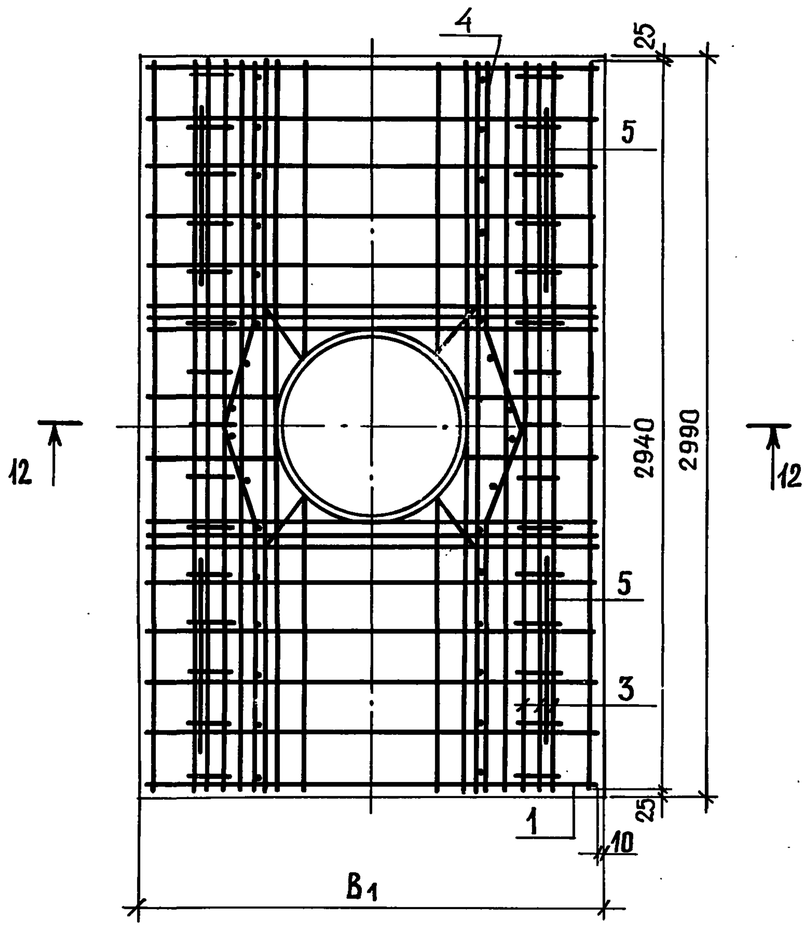

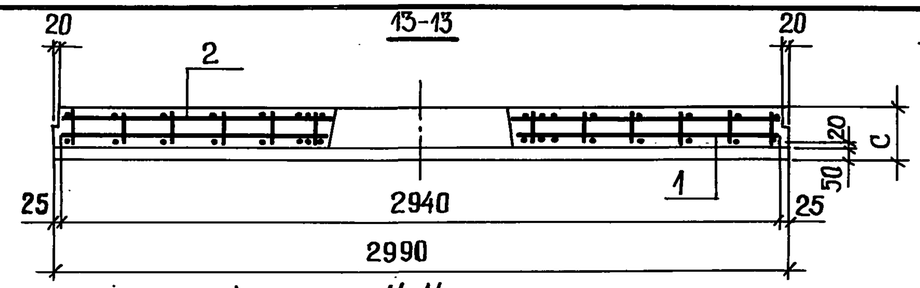

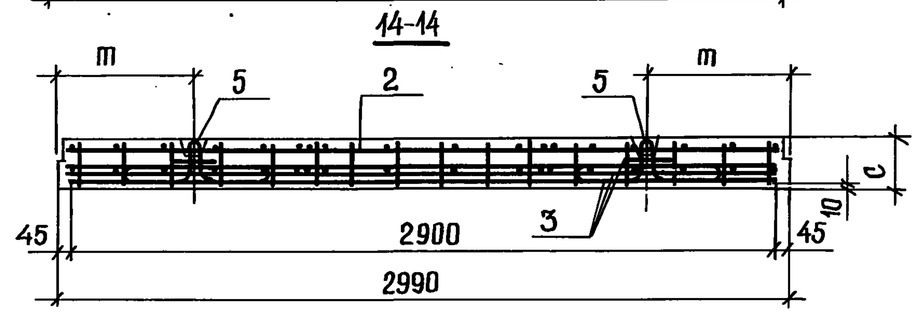

Обозначение	Марка изделия	Схема арм.	Размеры, мм								Масса, т
			B_1	C	C_1	C_2	б	d	m	m_1	
3.006.1-3/83.1-2-4.0	ПТ015-3	1	1860	170	120	60	180	730	640	595	1,63
-01	ПТ015-5										
-02	ПТ015-8										
-03	ПТ015-11	2	1900	210	160	80	200		585	540	2,20
-04	ПТ015-12										
-05	ПТ015-15										
-06	ПТ018-3	1	2160	190	140	60	180		595	550	2,20
-07	ПТ018-5										
-08	ПТ018-8										
-09	ПТ018-11	2	2200	230	180	80	200	740	585	540	2,85
-10	ПТ018-12										
-11	ПТ018-15										
-12	ПТ021-3	1	2460	210	160	60	180	730	640	595	2,88
-13	ПТ021-5										
-14	ПТ021-8										
-15	ПТ021-11	2	2500	250	200	80	200	740	585	540	3,60
-16	ПТ021-12										
-17	ПТ021-15										

Узел V смотрите на листе 2.

Взам. инв. № | Подпись и дата | Инв. № подл.

Инв. № подл.	Подпись и дата	Взам. инв. №

Формат	Зона	Поз.	Обозначение	Наименование	Кол. на исполн.-5.0 —	01	02	03	04	05					Примеч.
				Документация											
А4			3.006.1-3/83.1-2-5.0 СБ	Сборочный чертеж	X	X	X	X	X	X					
А3			0.0 ТО	Техническое описание											
А4			0.0 ВМС	Выборка стали											
				Сборочные единицы											
А4		1	3.006.1-3/83.1-5-01.0	Каркас плоский КР1-1	8										4,39 кг
А4			-01	Каркас плоский КР1-2		8									5,77 кг
А4			-03	Каркас плоский КР1-3			8								11,13 кг
А4			-05	Каркас плоский КР1-6				8							11,74 кг
А4			-06	Каркас плоский КР1-7					8						14,72 кг
А4			-07	Каркас плоский КР1-8						8					17,20 кг

Нач. отд.	Козеева	
Гл. спец.	Афонин	
Н. контр.	Бударина	
Гл. инж. пр.	Перегудова	
Рук. гр.	Бурцев	
Ст. инж.	Бударина	
Инж.	Томашева	

3.006.1-3/83.1-2-5.0

Плиты перекрытия ПТ024-3...ПТ030-15

Стадия	Лист	Листов
Р	1	6

Мосинжпроект

Инв. № подл.	Подпись и дата	Взам. инв. №

Формат	Зона	Поз.	Обозначение	Наименование	Кол. на исполн.-5,0 —	01	02	03	04	05					Примеч.
А3		2	3.006.1-3/83.1-5-08.0 -10	Каркас плоский КР2-14			4								4,08 кг
А3			-11	Каркас плоский КР2-15	4	4									4,10 кг
А3			-14	Каркас плоский КР2-18				4	4	4					4,25 кг
А4		3	3.006.1-3/83.1-5-13.0	Сетка арматурная С64	2										2,56 кг
А4			-01	Сетка арматурная С65		2	2	2	2						5,68 кг
А4			-02	Сетка арматурная С66						2					7,28 кг
А3		6	3.006.1-3/83.1-5-14.0	Сетка арматурная С70	1										9,65 кг
А3			-01	Сетка арматурная С71		1	1								13,20 кг
А3			-02	Сетка арматурная С72				1	1						13,66 кг
А3			-03	Сетка арматурная С73						1					15,65 кг
А4		5	3.006.1-3/83.1-5-16.0	Сетка арматурная С111	1										6,29 кг
А4			-01	Сетка арматурная С112		1	1	1	1						8,52 кг
А4			-02	Сетка арматурная С113						1					9,98 кг
А4		4	3.006.1-3/83.1-5-18.0	Сетка арматурная С119	2										1,49 кг
А4			-01	Сетка арматурная С120		2	2	2	2						2,94 кг
А4			-02	Сетка арматурная С121						2					3,70 кг

3.006.1-3/83.1-2-5.0

Лист 2

20969-02 35

Инв. № подл.	Подпись и дата	Взам. инв. №

Формат	Зона	Позиц.	Обозначение	Наименование	Кол. на исполн. -5.0 —	01	02	03	04	05					Примеч.
				Детали											
А3		10	3.006.1-3/83.1-5-23.0	Петля П1	4	4	4								0,94 кг
А3			-06	Петля П7				4	4	4					1,54 кг
А4		9	3.006.1-3/83.1-5-21.0-01	Стержень СТ2				6	6	6					0,096 кг
А4			-02	Стержень СТ3	6	6	6								0,094 кг
		7	3.006.1-3/83.1-2-00.1 - 02	Ø8А-I ГОСТ 5781-82 ℓ=175	24	24	24	24							0,069 кг
			- 06	Ø10А-I ГОСТ 5781-82 ℓ=175					24	24					0,11 кг
				Материалы											
				Бетон марки 300	1,06	1,06	1,06	1,36	1,36	1,36					м³
				Марка	ПТ024-3	ПТ024-5	ПТ024-8	ПТ024-11	ПТ024-12	ПТ024-15					

3.006.1-3/83.1-2-5.0 Лист 3

Инв. № подл.	Подпись и дата	Взам. инв. №

Формат	Зона	Позиц.	Обозначение	Наименование	Кол. на исполн. -5.0 06	07	08	09	10	11					Примеч.
				Документация											
А4			3.006.1-3/83.1-2-5.0 СБ	Сборочный чертеж	X	X	X	X	X	X					
А3			0.0 ТО	Техническое описание											
А4			0.0 ВМС	Выборка стали											
				Сборочные единицы											
А4		1	3.006.1-3/83.1-5-02.0	Каркас плоский КР1-9	8										7,25 кг
А4			-01	Каркас плоский КР1-10		8									10,85 кг
А4			-02	Каркас плоский КР1-11			8								19,94 кг
А4			-05	Каркас плоский КР1-14				8	8	10					22,66 кг
А3		2	3.006.1-3/83.1-5-08.0-12	Каркас плоский КР2-16			4								5,68 кг
А3			-13	Каркас плоский КР2-17	4	4									5,70 кг
А3			-15	Каркас плоский КР2-19				4	4	4					5,87 кг
А4		3	3.006.1-3/83.1-5-13.0-03	Сетка арматурная С67	2										3,18 кг
А4			-04	Сетка арматурная С68		2	2	2	2						7,08 кг

3.006.1-3/83.1-2-5.0 Лист 4

Инв.№ подл.	Подпись и дата	Взам.инв.№

Формат	Зона	Позиц.	Обозначение	Наименование	Кол. на испол. - 5.0										Примеч.
					06	07	08	09	10	11					
А4		3	3.006.1-3/83.1-5-13.0-05	Сетка арматурная С69						2					9,08кг
А3		6	3.006.1-3/83.1-5-14.0-04	Сетка арматурная С74	1										14,82кг
А3			-05	Сетка арматурная С75		1	1								18,91кг
А3			-06	Сетка арматурная С76				1	1						19,02кг
А3			-07	Сетка арматурная С77						1					21,39кг
А4		5	3.006.1-3/83.1-5-16.0-03	Сетка арматурная С114	1										9,65кг
А4			-04	Сетка арматурная С115		1	1								12,24кг
А4			-05	Сетка арматурная С116				1	1						12,29кг
А4			-06	Сетка арматурная С117						1					13,84кг
А4		4	3.006.1-3/83.1-5-18.0-03	Сетка арматурная С122	2										1,85кг
А4			-04	Сетка арматурная С123		2	2	2	2						3,66кг
А4			-05	Сетка арматурная С124						2					4,61кг
				Детали											
А4		10	3.006.1-3/83.1-5-23.0-05	Петля П6	4	4	4								1,54кг
А4			-07	Петля П8				4	4	4					1,54кг
А3		9	3.006.1-3/83.1-5-21.0-01	Стержень СТ2				6	6	6					0,096кг

3.006.1-3/83.1-2-05.0

Лист 5

Инв.№ подл.	Подпись и дата	Взам.инв.№

Формат	Зона	Позиц.	Обозначение	Наименование	Кол. на испол. - 5.0										Примеч.
					06	07	08	09	10	11					
А4		9	3.006.1-3/83.1-5-21.0-02	Стержень СТ3	6	6	6								0,094кг
Б4		7	3.006.1-3/83.1-2-00.1-02	⌀ 8 А-I ГОСТ 5781-82 ℓ=175	32	32									0,069кг
			-06	⌀10 А-I ГОСТ 5781-82 ℓ=175			32	32	32	32					0,11 кг
Б4		8	-09	⌀16 А-III ГОСТ 5781-82 ℓ=2940					2						4,65 кг
			-15	⌀20 А-III ГОСТ 5781-82 ℓ=2940						2					7,26 кг
				Материалы											
				Бетон марки 300	1,36	1,36	1,36	1,70	1,70	1,70					$м^3$
				Марка	ПТО 30-3	ПТО 30-5	ПТО 30-8	ПТО 30-11	ПТО 30-12	ПТО 30-15					

3.006.1-3/83.1-2-5.0

Лист 6

20969-02 37

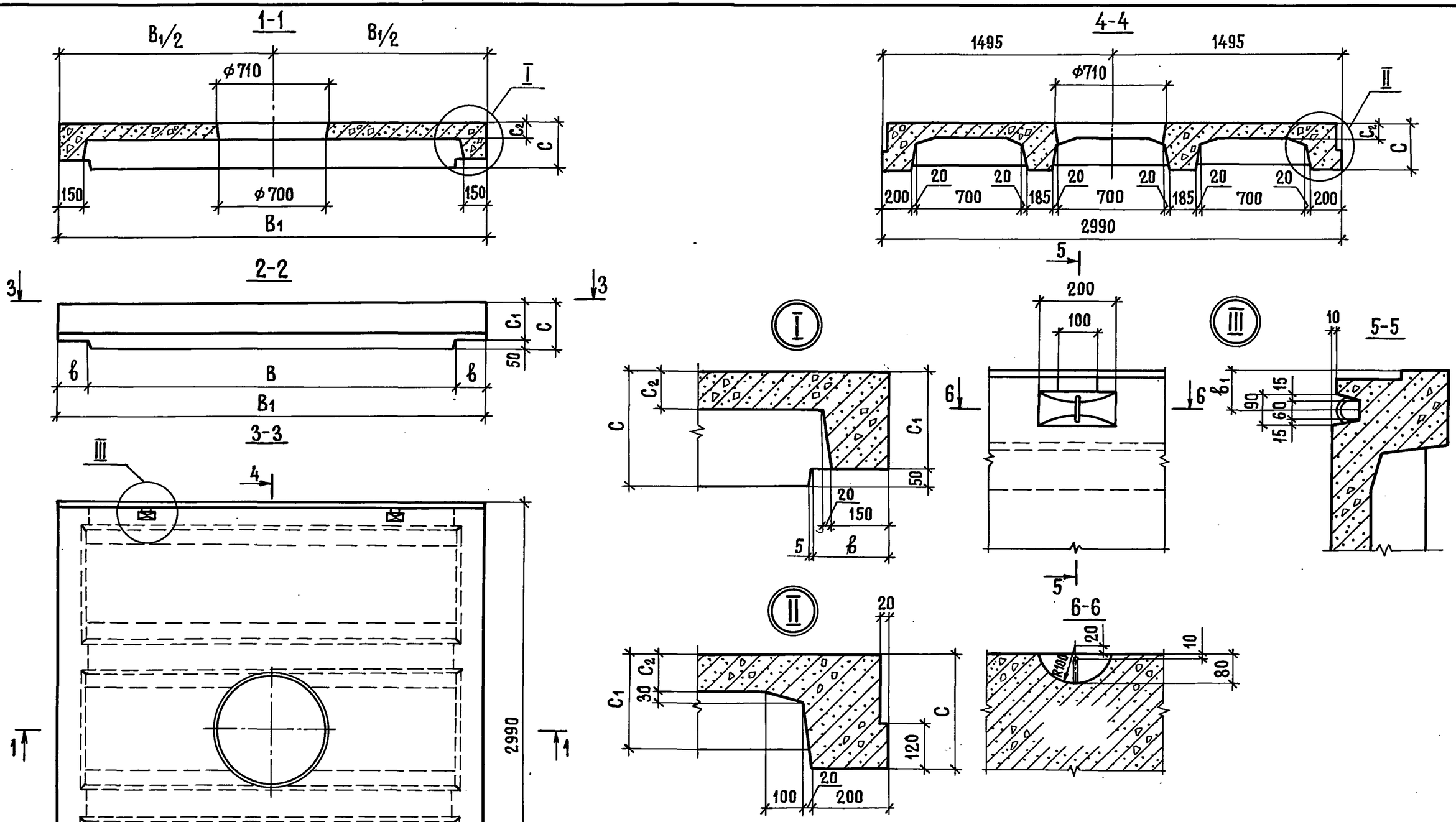

Нач.отд.	Козеева		
Гл.спец.	Афонин		
Н.контр.	Бударина		
Гл.инж.пр.	Перегудова		
Рук.гр.	Бурцев		
Ст.инж.	Бударина		
Инженер	Томашева		

3.006.1-3/83.1-2-5.0 СБ

Плиты перекрытия ПТО 24-3...ПТО 30-15
Сборочный чертеж

Стадия	Масса	Масштаб
Р	см. табл.	
Лист 1	Листов 3	

Мосинжпроект

Инв.№ подл. | Подпись и дата | Взамен инв.№

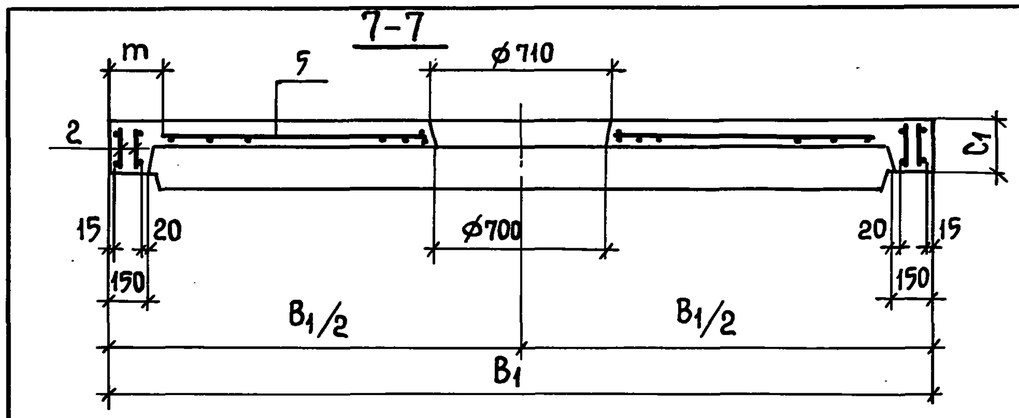

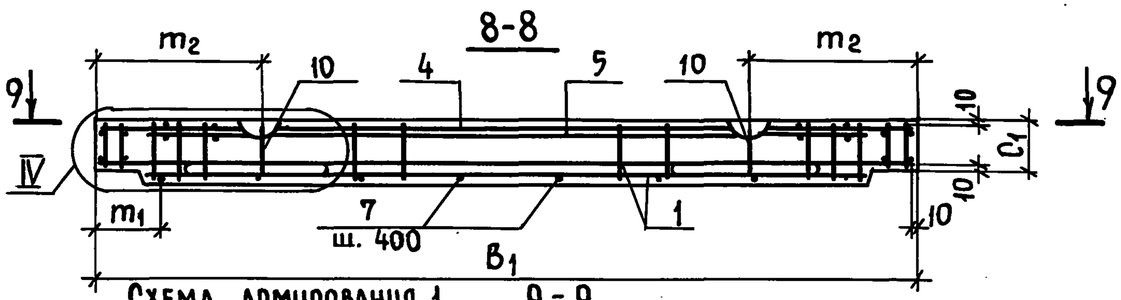

СХЕМА АРМИРОВАНИЯ 1

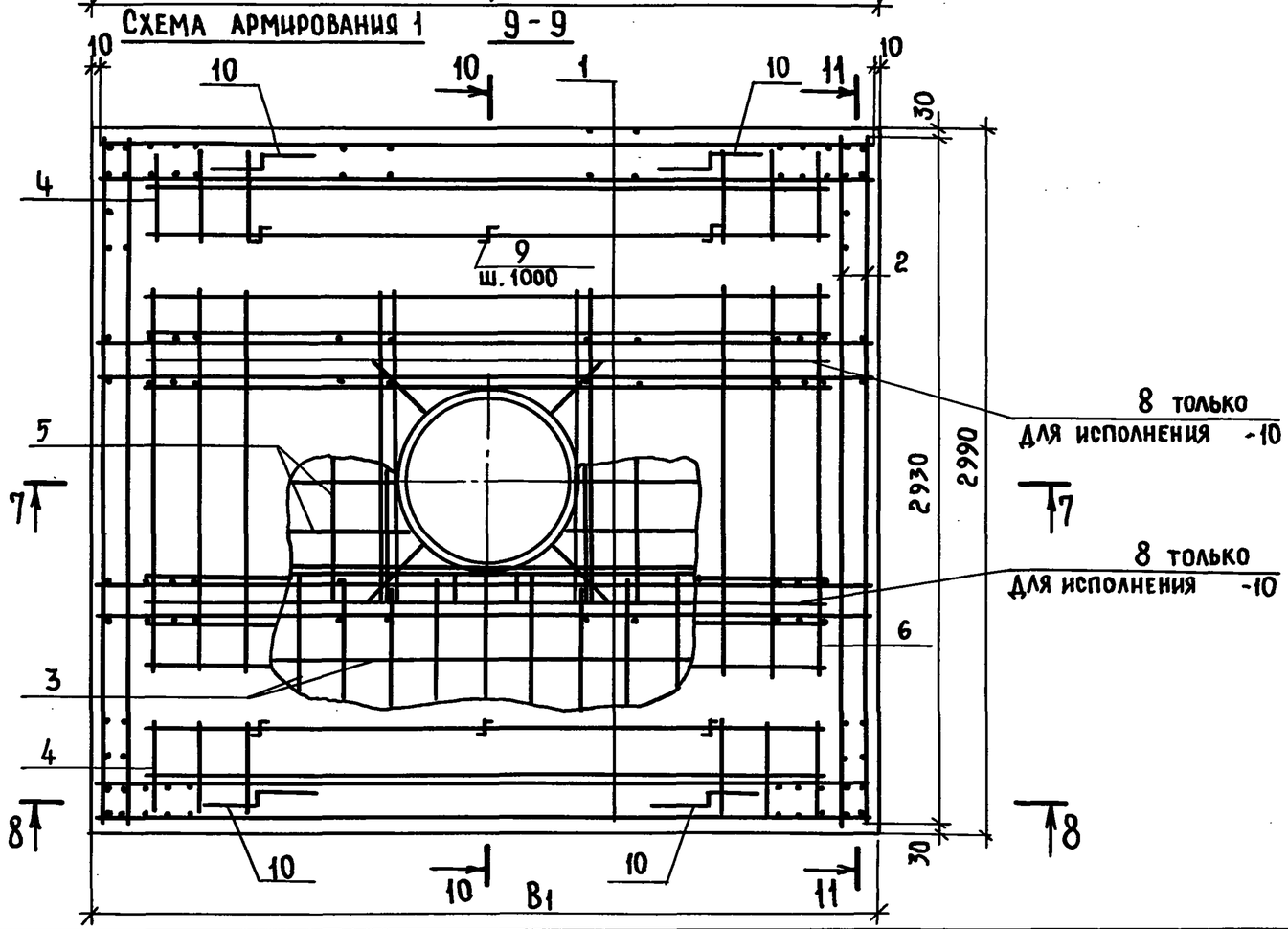

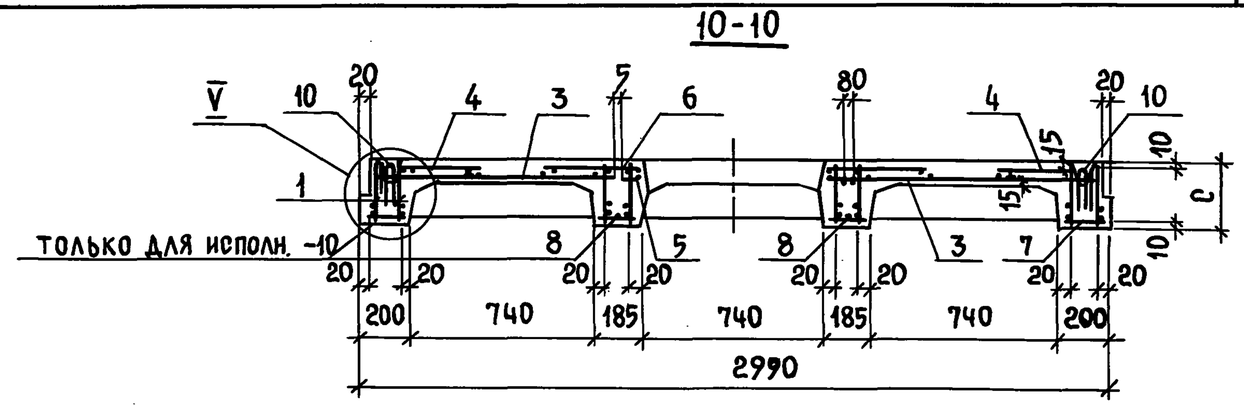

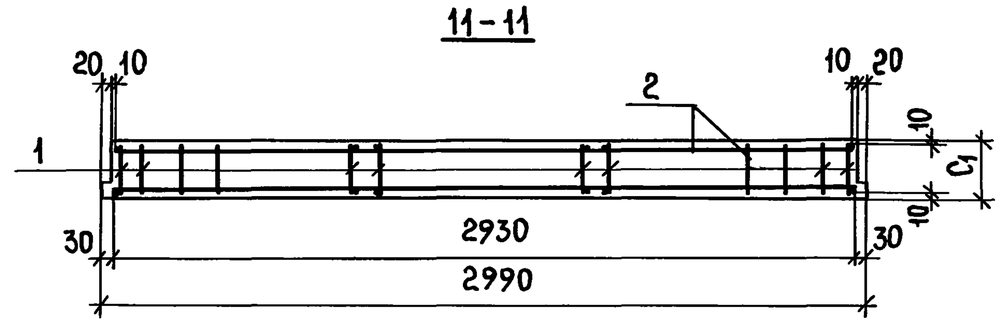

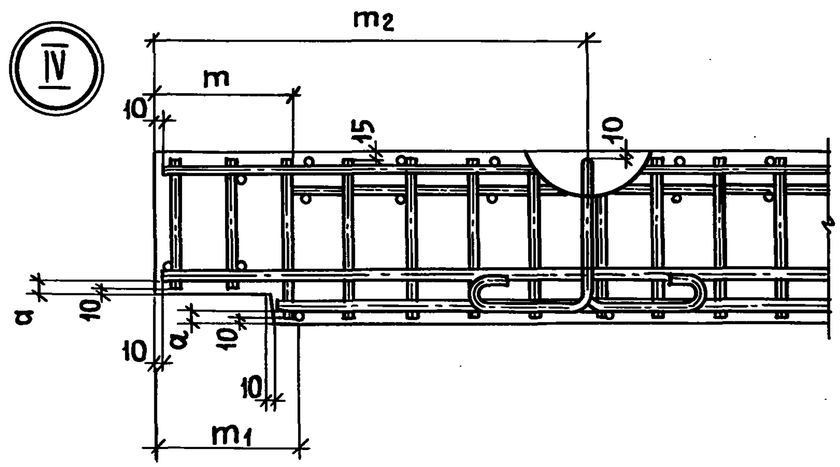

Узел V см. на листе 4.

Инв.№ подл. / Подпись и дата / Взам. инв.№	

3.006.1-3/83.1-2-5.0 СБ

Лист 2

Схема армирования 2

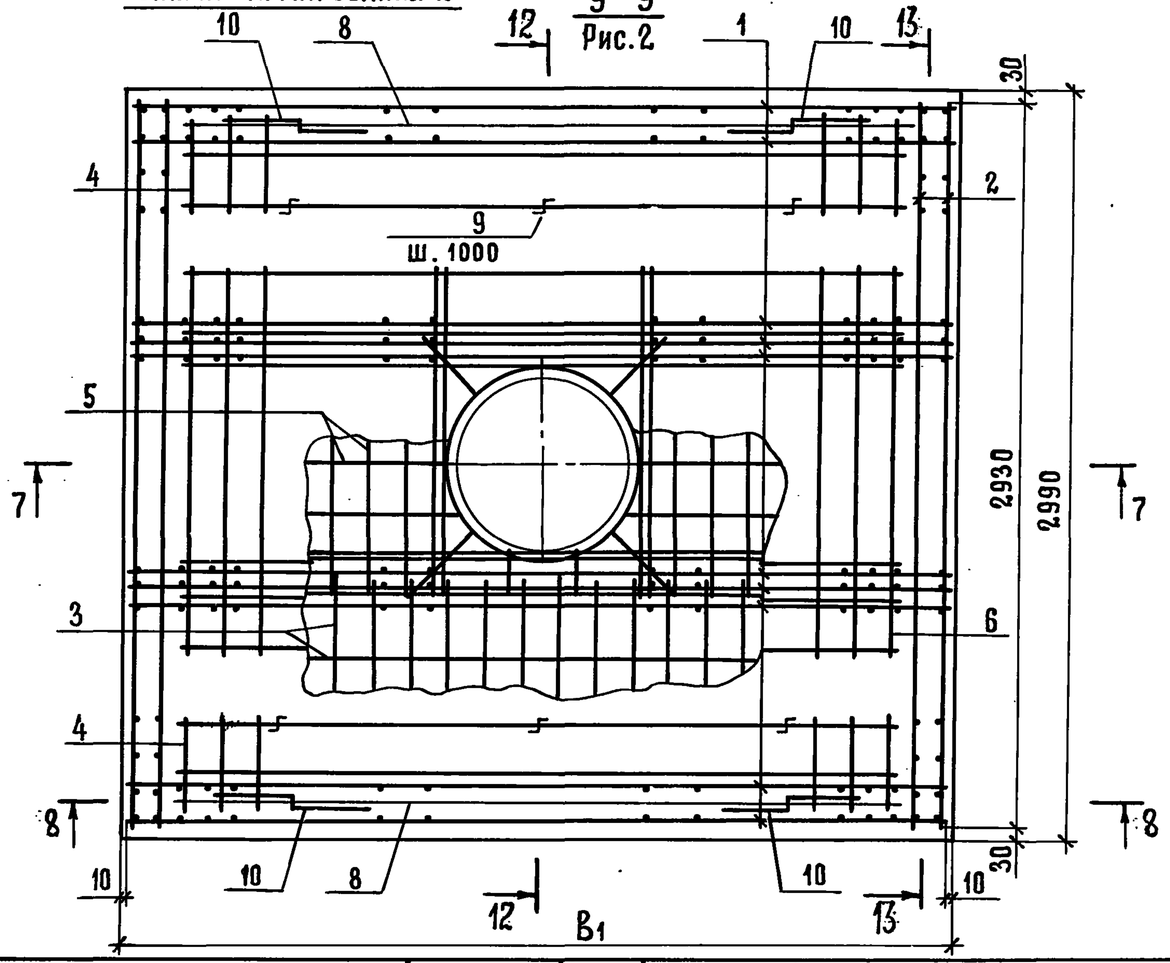

12-12

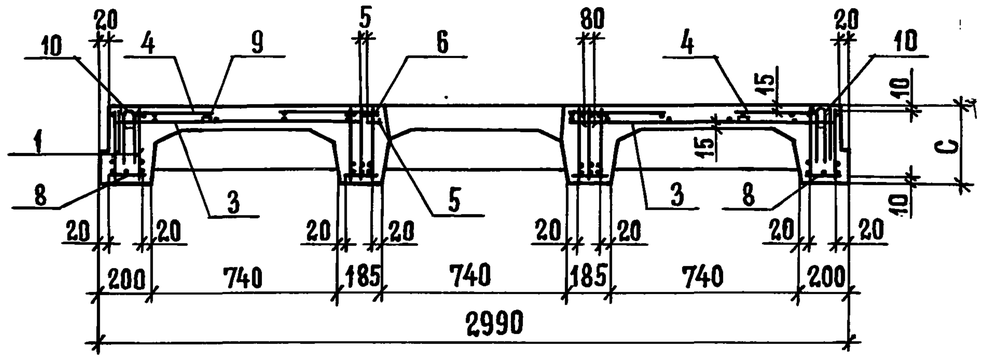

13-13

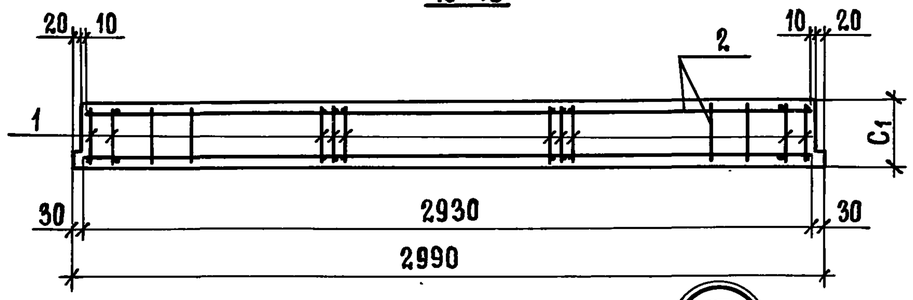

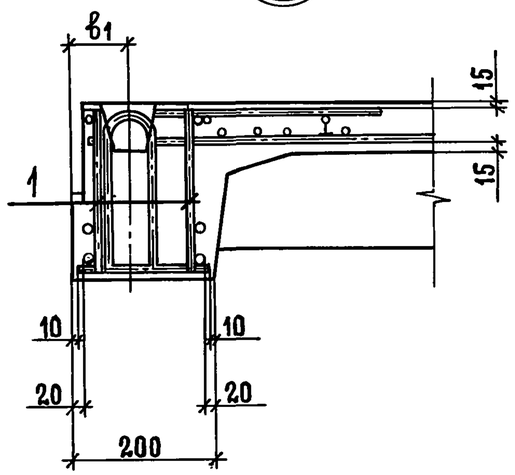

Обозначение	Марка изделия	Схема армир.	Размеры, мм B	B1	C	C1	C2	b	b1	m	m1	m2	Масса, т
3.006.1-3/83. 1-2-5.0	ПТО 24-3	1	2400	2760	240	190	80	180	95	210	370	580	2,65
-01	ПТО 24-5												
-02	ПТО 24-8												
-03	ПТО 24-11			2800	300	250	100	200	95	230	390		3,40
-04	ПТО 24-12												
-05	ПТО 24-15												
-06	ПТО 30-3		3000	3360	260	210	80	180	95	210	270	680	
-07	ПТО 30-5												
-08	ПТО 30-8												
-09	ПТО 30-11			3400	320	270	100	200	95		290	700	4,25
-10	ПТО 30-12												
-11	ПТО 30-15	2											

Взамен инв.№ | Подпись и дата | Инв.№ подл.

3.006.1-3/83. 1-2-5.0 СБ

Лист 3

20969-02 40

Инв. № подл.	Подпись и дата	Взам. инв. №

Формат	Зона	Поз.	Обозначение	Наименование	Кол. на исполн.-6.0 —	01	02	03	04	05					Примеч.
				Документация											
А3			3.006.1-3/83.1-2-6.0 СБ	Сборочный чертеж											
А4			0.0 ТО	Техническое описание											
А3			0.0 ВМС	Выборка стали											
				Сборочные единицы											
А4		1	3.006.1-3/83.1-5-02.0-06	Каркас плоский КР1-15	4										9,80кг
А4			3.006.1-3/83.1-5-03.0	Каркас плоский КР1-16		4									17,92кг
А4			-01	Каркас плоский КР1-17			6								19,57кг
А4			-02	Каркас плоский КР1-18				8							20,55кг
А4			-03	Каркас плоский КР1-19					8	8					24,38кг
А3		2	3.006.1-3/83.1-5-08.0	Каркас плоский КР2-4	4	4	4								2,76кг
А3			-05	Каркас плоский КР2-9					4	4					2,82кг
А3			-06	Каркас плоский КР2-10				4							2,83кг
А4		3	3.006.1-3/83.1-5-11.0-08	Сетка арматурная С28				2	2						6,57кг
А4			-09	Сетка арматурная С29						2					9,09кг
А4		4	3.006.1-3/83.1-5-15.0	Сетка арматурная С99	1										17,59кг

Нач. отд.	Козеева	
Гл. спец.	Афонин	
Н. контр.	Бударина	
Гл. инж. пр.	Перегудова	
Рук. гр.	Бурцев	
Ст. инж.	Бударина	
Инж.	Томашева	

3.006.1-3/83.1-2-6.0

Плиты перекрытия ПТ036-3...ПТ048-15

Стадия	Лист	Листов
Р	1	8

Мосинжпроект

Инв. № подл.	Подпись и дата	Взам. инв. N

Формат	Зона	Поз.	Обозначение	Наименование	Кол. на исполн.-6.0 —	01	02	03	04	05					Примеч.
А4		4	3.006.1-3/83.1-5-15.0-01	Сетка арматурная С100		1	1								30,51кг
А4			-02	Сетка арматурная С101				1	1						32,65кг
А4			-03	Сетка арматурная С102						1					37,95кг
А4		3	3.006.1-3/83.1-5-18.0-06	Сетка арматурная С125	2										4,65кг
А4			-07	Сетка арматурная С126		2	2								10,17кг
				Детали											
А3		8	3.006.1-3/83.1-5-23.0-01	Петля П2	4	4	4								0,94кг
А3			-04	Петля П5				4	4	4					0,94кг
А4		7	3.006.1-3/83.1-5-21.0	Стержень СТ1				8	8	8					0,098кг
А4			-02	Стержень СТ3	8	8	8								0,094кг
Б4		5	3.006.1-3/83.1-2-00.1-04	⌀10А-I ГОСТ5781-82 ℓ=280				16	16	16					0,17кг
			-05	⌀10А-I ГОСТ 5781-82 ℓ=210	16	16	16								0,13кг
Б4		6	-11	⌀18А-III ГОСТ5781-82 ℓ=3580			2			2					7,16кг
				Материалы											
				Бетон марки 300	0,85	0,85	0,85	1,18	1,18	1,18					$м^3$

Марка	ПТ036-3	ПТ036-5	ПТ036-8	ПТ036-11	ПТ036-12	ПТ036-15

3.006.1-3/83.1-2-6.0

Лист 2

20969-02 41

40

Инв. № подл.	Подпись и дата	Взам. инв. №

Формат	Зона	Позиц.	Обозначение	Наименование	Кол. на исполн.-6.0 06	07	08	09	10	11					Примеч.
				Документация											
А3			3.006.1-3/83.1-2-6.0 СБ	Сборочный чертеж											
А4			0.0 ТО	Техническое описание											
А3			0.0 ВМС	Выборка стали											
				Сборочные единицы											
А4		1	3.006.1-3/83.1-5-03.0-04	Каркас плоский КР1-20	4										14,45
А4			-05	Каркас плоский КР1-21		6									16,87

3.006.1-83.1-2-6.0	Лист 3

Инв. № подл.	Подпись и дата	Взам. инв. №

Формат	Зона	Позиц.	Обозначение	Наименование	Кол. на исполн.-6.0 06	07	08	09	10	11					Примеч.
А4		1	3.006.1-3/83.1-5-04.0	Каркас плоский КР1-22				8							23,71кг
А4			-01	Каркас плоский КР1-23					8						26,88кг
А4			-02	Каркас плоский КР1-24						8					41,72кг
А4			3.006.1-3/83.1-5-06.0-03	Каркас плоский КР1-34			6								31,02кг
А3		2	3.006.1-3/83.1-5-08.0	Каркас плоский КР2-4			4								2,76кг
А3			-02	Каркас плоский КР2-6	4	4									2,78кг
А3			-06	Каркас плоский КР2-10						4					2,83кг
А3			-07	Каркас плоский КР2-11				4	4						2,84кг
А4		3	3.006.1-3/83.1-5-11.0-14	Сетка арматурная С34				2	2						7,68кг
А4			-15	Сетка арматурная С35						2					10,62кг
А4		4	3.006.1-3/83.1-5-15.0-04	Сетка арматурная С103	1										20,23кг
А4			-05	Сетка арматурная С104		1	1								35,39кг
А4			-06	Сетка арматурная С105				1	1						36,25кг

3.006.1-3/83.1-2-6.0	Лист 4

20969-02 42

Инв. № подл.	Подпись и дата	Взам. инв. N

Формат	Зона	Поз.	Обозначение	Наименование	Кол. на исполн.-6.0 06	07	08	09	10	11					Примеч.
А4		4	3.006.1-3/83.1-5-15.0-07	Сетка арматурная С106						1					44,29кг
А4		3	3.006.1-3/83.1-5-18.0-08	Сетка арматурная С127	2										5,44кг
А4			-09	Сетка арматурная С128		2	2								11,88 кг
				Детали											
А3		8	3.006.1-3/83.1-5-23.0-02	Петля П3	4	4	4								0,94кг
А3			-08	Петля П9				4	4	4					1,55 кг
А4		7	3.006.1-3/83.1-5-21.0	Стержень СТ1				8	8	8					0,098кг
А4			-01	Стержень СТ2	8										0,096кг
А4			-02	Стержень СТ3		8	8								0,094кг

3.006.1-3/83.1-2-6.0 Лист 5

Инв. № подл.	Подпись и дата	Взам. инв. N

Формат	Зона	Поз.	Обозначение	Наименование	Кол. на исполн.-6.0 06	07	08	09	10	11					Примеч.
Б4		5	3.006.1-3/83.1-2-00.1 - 01	ф8А-I ГОСТ 5781-82 ℓ=210	18										0,083кг
			- 04	ф10А-I ГОСТ 5781-82 ℓ=280				18	18	18					0,17 кг
			- 05	ф10А-I ГОСТ 5781-82 ℓ=210		18	18								0,13 кг
Б4		6	- 10	ф18А-III ГОСТ 5781-82 ℓ=4180					2						8,36 кг
			- 14	ф20А-III ГОСТ 5781-82 ℓ=4180			2	2							10,32 кг
				Материалы											
				Бетон марки 300	1,02	1,02	1,02	1,42	1,42	1,42					$м^3$
				Марка	ПТ042-3	ПТ042-5	ПТ042-8	ПТ042-11	ПТ042-12	ПТ042-15					

3.006.1-3/83.1-2-6.0 Лист 6

Инв. № подл.	Подпись и дата	Взам. инв. №

Формат	Зона	Позиц.	Обозначение	Наименование	Кол. на исполн. -6.0										Примеч.
					12	13	14	15	16	17					
				Документация											
А3			3.006.1-3/83.1-2-6.0 СБ	Сборочный чертеж	×	×	×	×	×	×					
А4			0.0 ТО	Техническое описание											
А3			0.0 ВМС	Выборка стали											
				Сборочные единицы											
А4		1	3.006.1-3/83.1-5-04.0-03	Каркас плоский КР1-25	4										18,50кг
А4			-04	Каркас плоский КР1-26		6									21,41кг
А4			3.006.1-3/83.1-5-05.0-01	Каркас плоский КР1-28				8	8						33,48кг
А4			-03	Каркас плоский КР1-30						8					51,16кг
А4			3.006.1-3/83.1-5-06.0-04	Каркас плоский КР1-35			6								42,70кг
А3		2	3.006.1-3/83.1-5-08.0-02	Каркас плоский КР2-6			4								2,78кг
А3			-04	Каркас плоский КР2-8	4	4									2,80кг
А3			-08	Каркас плоский КР2-12						4					2,86кг
А3			-09	Каркас плоский КР2-13				4	4						2,88кг
А4		3	3.006.1-3/83.1-5-11.0-20	Сетка арматурная С40				2	2						8,76кг
А4			-21	Сетка арматурная С41						2					12,12кг
А4		4	3.006.1-3/83.1-5-15.0-08	Сетка арматурная С107	1										22,75кг
А4			-09	Сетка арматурная С108		1	1								40,15кг

3.006.1-3/83.1-2-6.0 Лист 7

Инв. № подл.	Подпись и дата	Взам. инв. №

Формат	Зона	Позиц.	Обозначение	Наименование	Кол. на исполн.-6.0										Примеч.
					12	13	14	15	16	17					
А4		4	3.006.1-3/83.1-5-15.0-10	Сетка арматурная С109				1	1						42,35кг
А4			3.006.1-3/83.1-5-15.0-11	Сетка арматурная С110						1					50,59кг
А4		3	3.006.1-3/83.1-5-18.0-10	Сетка арматурная С129	2										6,20кг
А4			-11	Сетка арматурная С130		2	2								13,56кг
				Детали											
А3		8	3.006.1-3/83.1-5-23.0-03	Петля П4	4	4	4								0,94кг
А3			-09	Петля П10				4	4	4					2,20кг
А4		7	3.006.1-3/83.1-5-21.0	Стержень СТ1				8	8	8					0,098кг
А4			-03	Стержень СТ3	8	8	8								0,094кг
Б4		5	3.006.1-3/83.1-2-00.1-04	⌀10А-I ГОСТ 5781-82 ℓ=280				20	20	20					0,17кг
			-05	⌀10А-I ГОСТ 5781-82 ℓ=210	20	20	20								0,13кг
Б4		6	-08	⌀16А-III ГОСТ 5781-82 ℓ=4780		2	2	2							7,55кг
			-13	⌀20А-III ГОСТ 5781-82 ℓ=4780					2						11,81кг
				Материалы											
				Бетон марки 300	1,22	1,22	1,22	1,77	1,77	1,77					м³
				Марка	ПТ048-3	ПТ048-5	ПТ048-8	ПТ048-11	ПТ048-12	ПТ048-15					

3.006.1-3/83.1-2-6.0 Лист 8

20969-02 ТМ

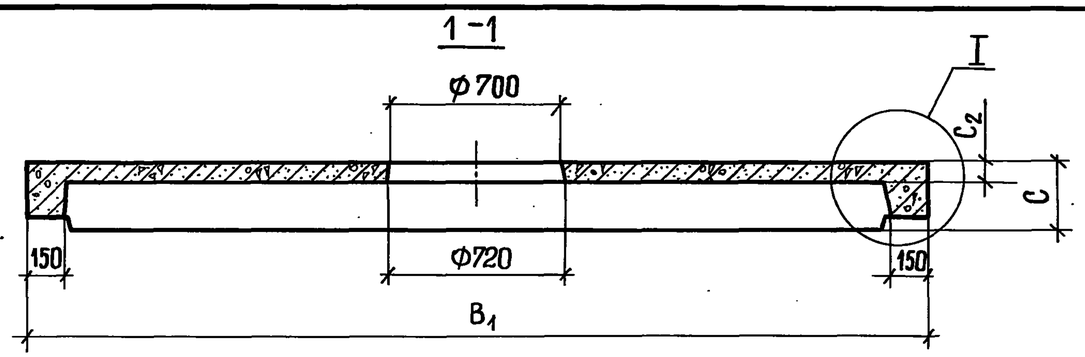

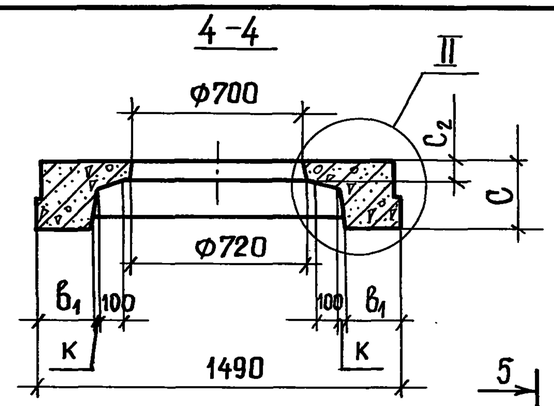

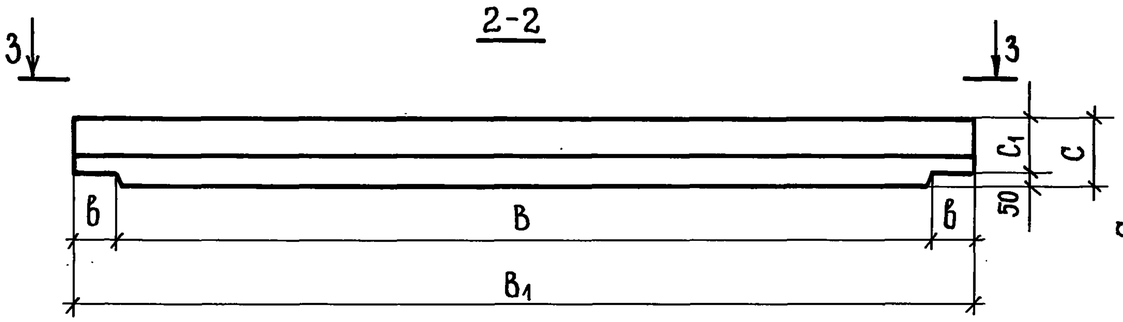

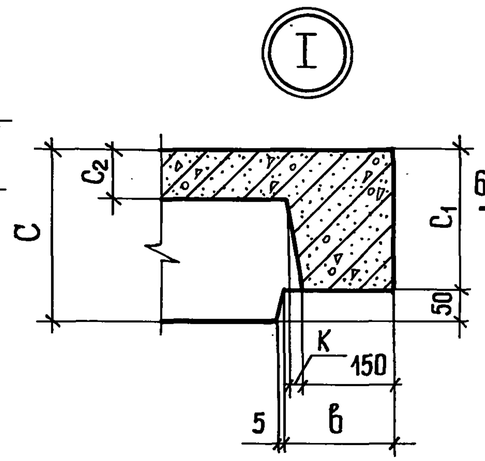

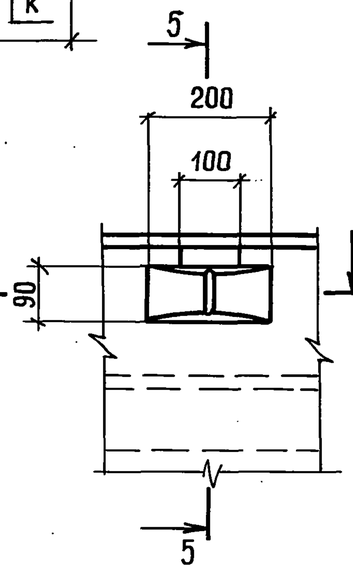

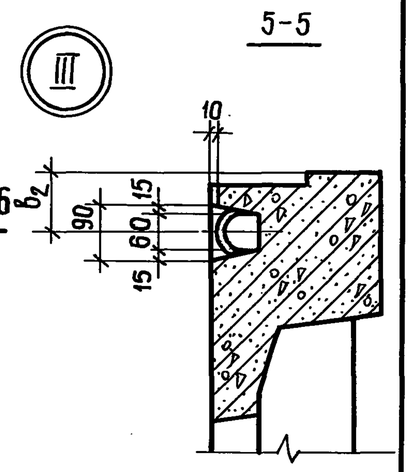

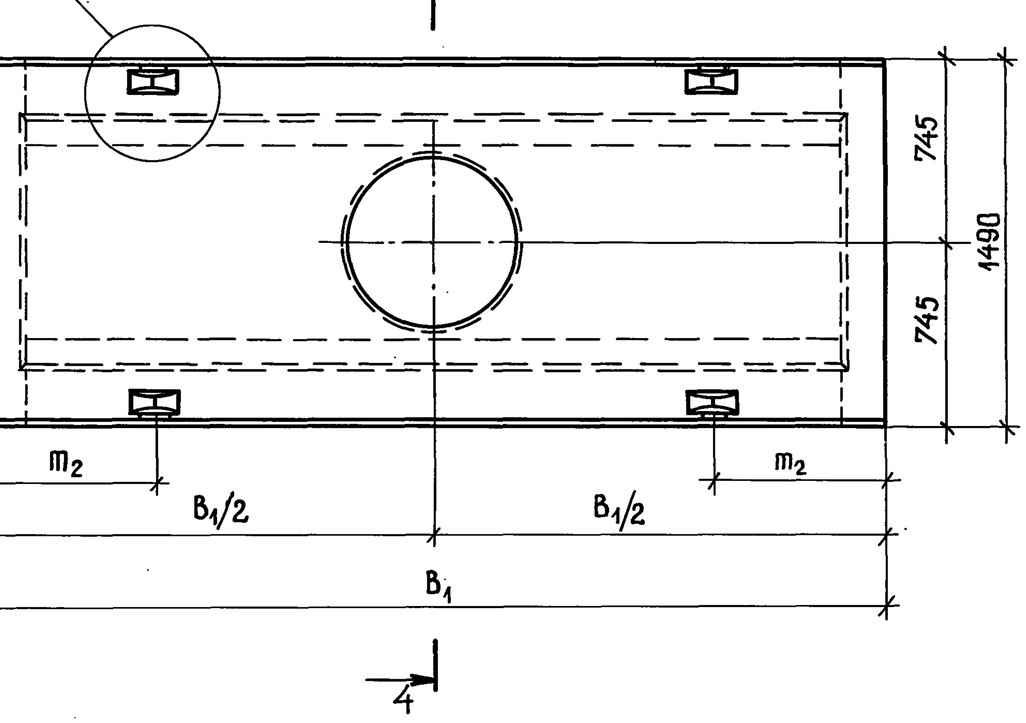

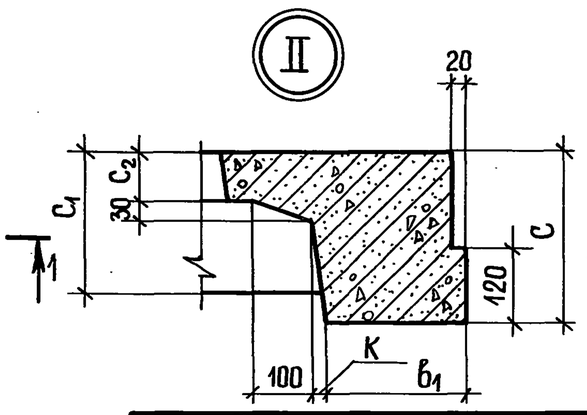

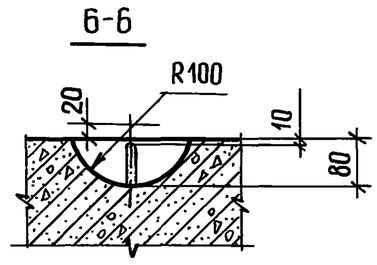

Нач. отд.	Козеева		
Гл. спец.	Афонин		
Н. контр.	Бударина		
Гл. инж. пр.	Перегудова		
Рук. гр.	Бурцев		
Ст. инж.	Бударина		
Инж.	Томашева		

3.006.1 - 3/83.1-2-6.ОСБ

Плита перекрытия ПТ036-3...ПТ048-15
Сборочный чертеж.

Стадия	Масса	Масштаб
Р	см. табл.	
Лист 1	Листов 4	

МОСИНЖПРОЕКТ

Взам. инв. N | Подпись и дата | Инв. № подл.

7-7

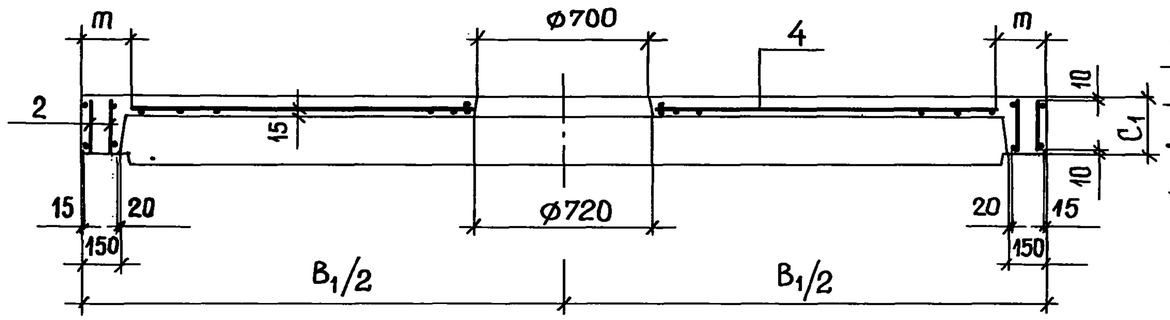

11-11

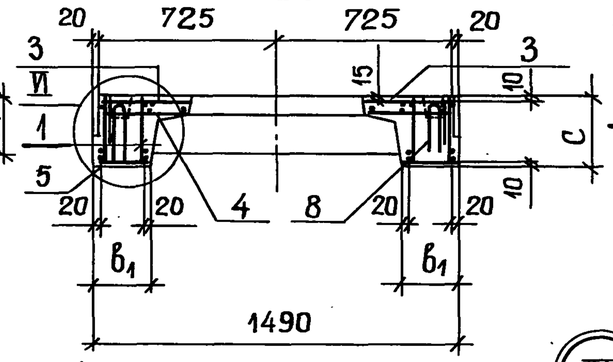

12-12

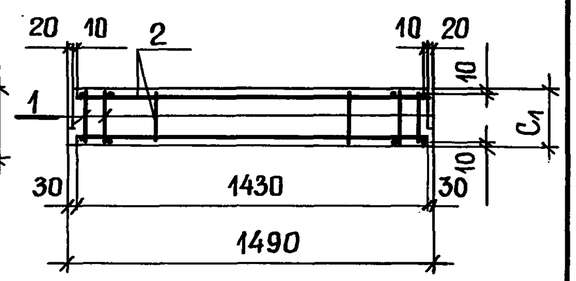

8-8

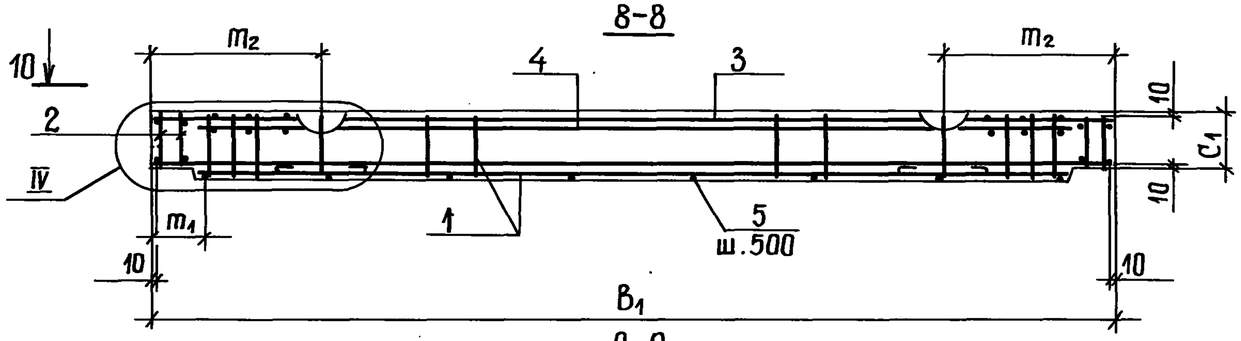

IV

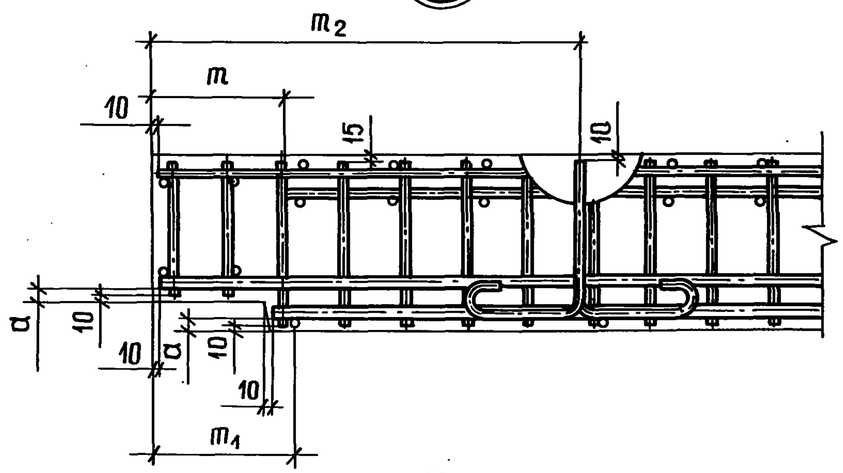

9-9

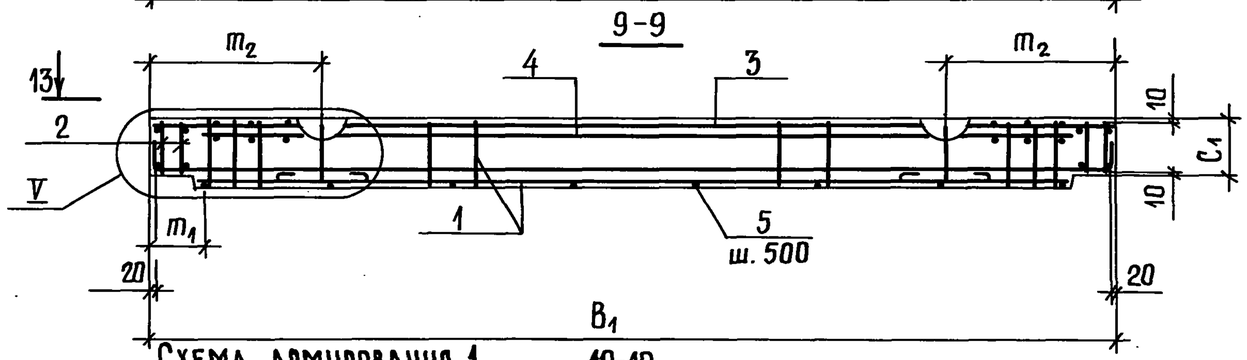

V

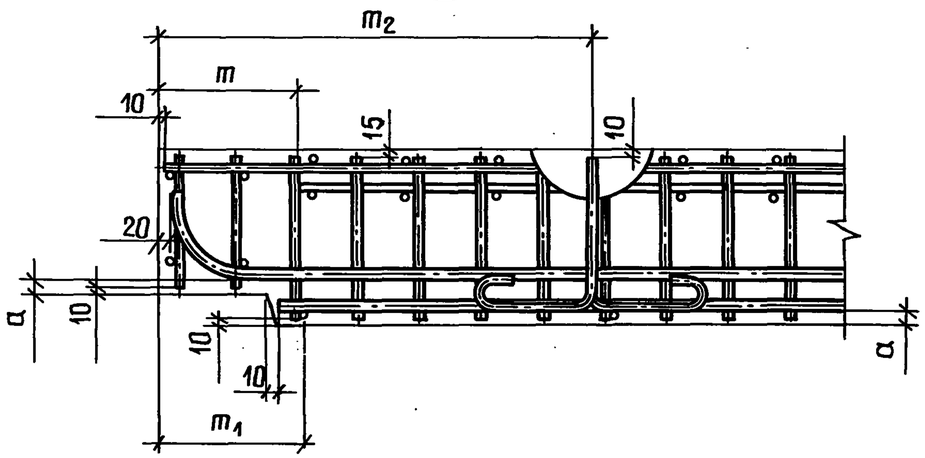

Схема армирования 1

10-10

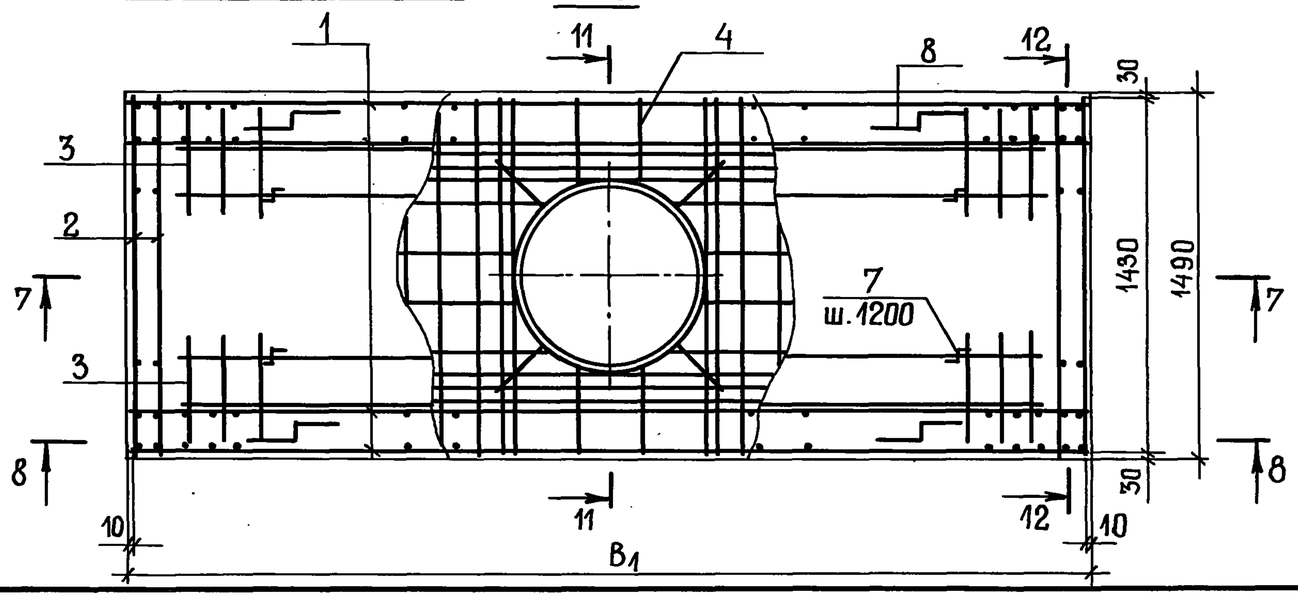

Узел VI смотрите на листе 4.

Инв. № подл.	Подпись и дата	Взам. инв. №

3.006.1-3/83.1-2-6.0СБ	Лист 2

Схема армирования 2

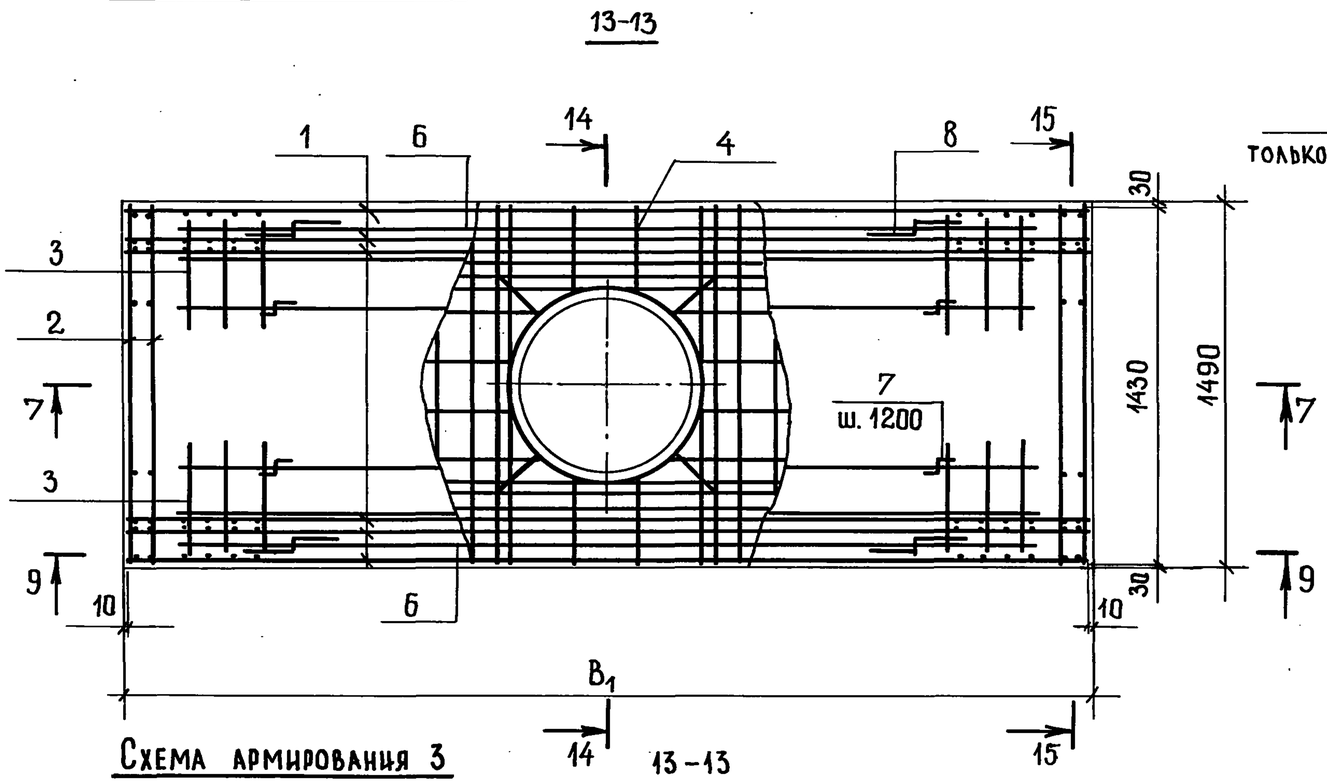

Схема армирования 3

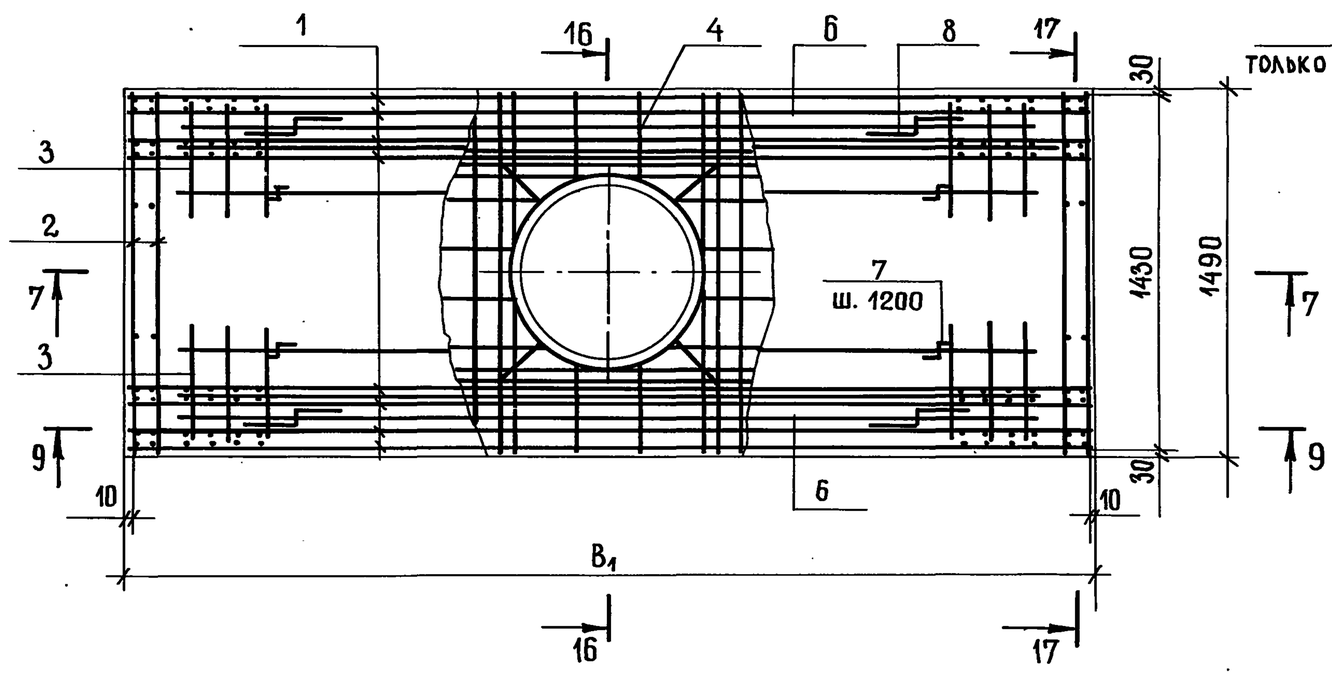

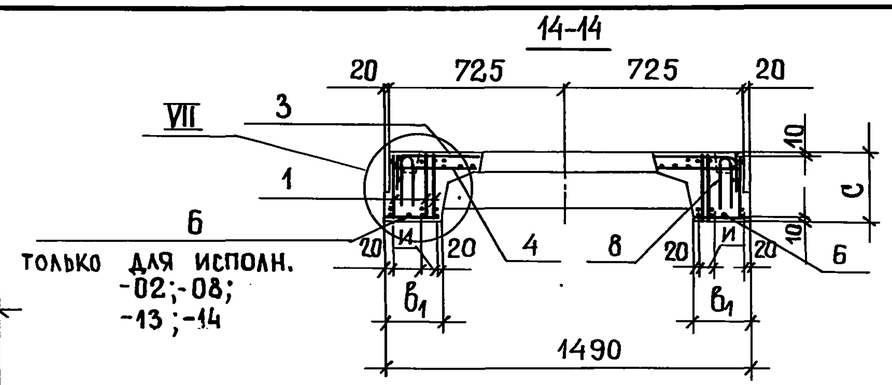

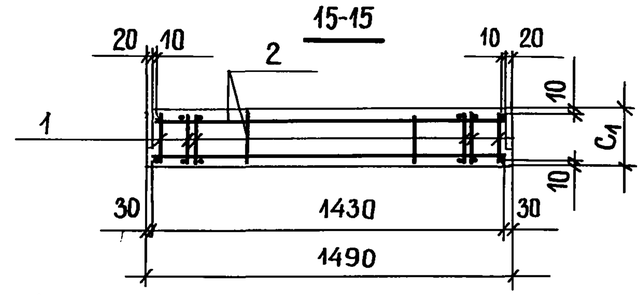

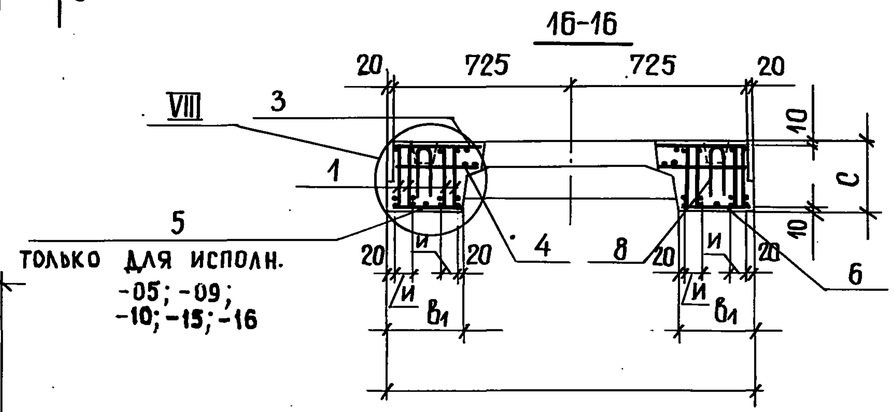

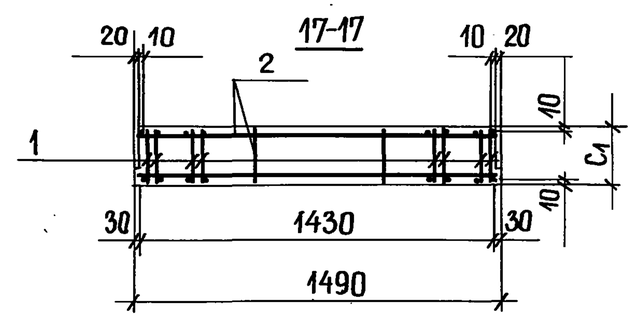

Узлы VII, VIII смотрите на листе 4.

3.006.1-3/83.1-2-6.ОСБ	Лист 3

Инв. № подл. | Подпись и дата | Взам. инв. №

20969-02 47

Обозначение	Марка изделия	Схема армир.	Размеры, мм														Масса, т
			B_1	B	C	C_1	C_2	a	в	$в_1$	$в_2$	m	m_1	m_2	к	u	
3.006.1-3/83.1-2-6.0	ПТ036-3	1	3960	3600	280	230	80	20	180	230	95	210	230	700	20	–	2,12
-01	ПТ036-5																
-02	ПТ036-8	2														65	
-03	ПТ036-11	3	4000		340	290	100		200	300	150	230	240	750	30	70	2,95
-04	ПТ036-12																
-05	ПТ036-15	3															
-06	ПТ042-3	1	4560	4200	300	250	80		180	230	95	210	280	850	20	–	2,55
-07	ПТ042-5	2														70	
-08	ПТ042-8																
-09	ПТ042-11	3	4600		360	310	100		200	300	150	230	300	950	30	65	3,55
-10	ПТ042-12																
-11	ПТ042-15							25								80	
-12	ПТ048-3	1	5200	4800	320	270	80	20		230	95	210	350	1020	20	–	3,05
-13	ПТ048-5	2										230				75	
-14	ПТ048-8							25									
-15	ПТ048-11	3	5280		400	350	100	20	240	300	150	270	390	1090	30	80	4,43
-16	ПТ048-12																
-17	ПТ048-15							25									

VI

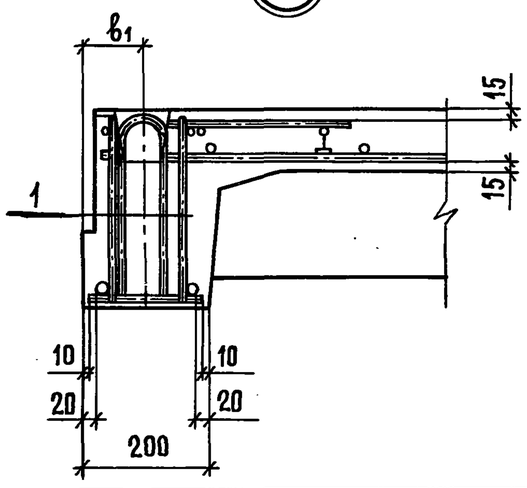

VII

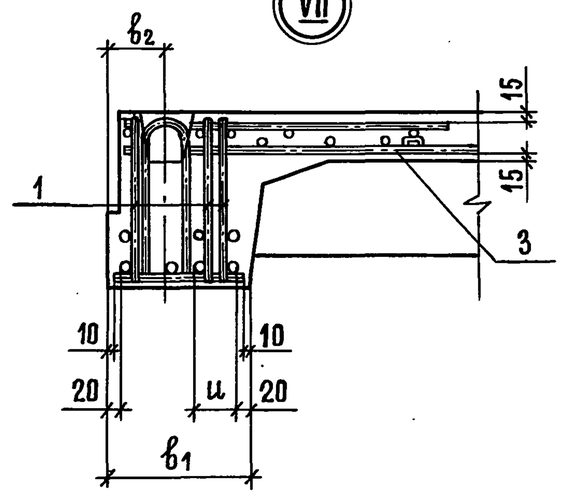

VIII

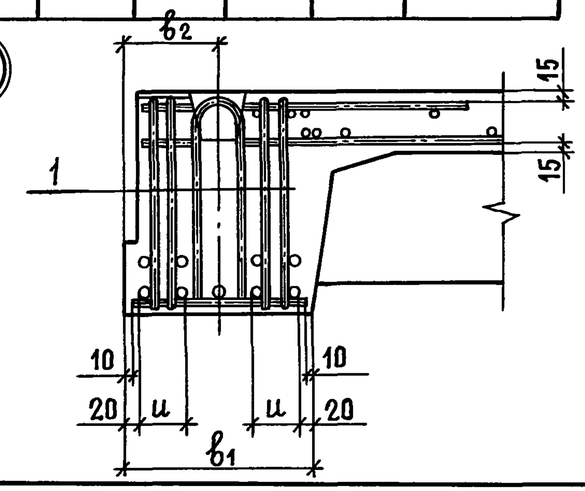

Инв.№ подл. | Подпись и дата | Взамен инв.№

3.006.1-3/83.1-2-6.0 СБ

Лист 4

Инв. №подл.	Подпись и дата	Взам. инв. №

Формат	Зона	Позиц.	Обозначение	Наименование	Кол. на исполн. -7.0 —	01	02	03	04	05	06	07			Примеч.
				Документация											
А3			3.006.1-3/83.1-2-7.0 СБ	Сборочный чертеж											
А4			0.0 ТО	Техническое описание											
А3			0.0 ВМС	Выборка стали											
				Сборочные единицы											
А3		4	3.006.1-3/83.1-5-08.0-16	Каркас плоский КР 2-20				2	2						0,22 кг
А4		1	3.006.1-3/83.1-5-12.0	Сетка арматурная С46	1										3,97 кг
А4			-01	Сетка арматурная С47		1									5,73 кг
А4			-02	Сетка арматурная С48			1								9,57 кг
А4			-03	Сетка арматурная С49				1							9,75 кг
А4			-04	Сетка арматурная С50					1						12,12 кг
А4		2	-05	Сетка арматурная С51				1	1						1,36 кг

Нач. отд.	Козеева	
Гл. спец.	Афонин	
Н. контр.	Бударина	
Гл. инж. пр.	Перегудова	
Рук. гр.	Бурцев	
Ст. инж.	Бударина	
Инж.	Томашева	

3.006.1-3/83.1-2-7.0

Плита перекрытия ПТ15Д-3...ПТ21Д-15

Стадия	Лист	Листов
Р	1	4

Мосинжпроект

Инв. №подл.	Подпись и дата	Взам. инв. №

Формат	Зона	Позиц.	Обозначение	Наименование	Кол. на исполн.-7.0 —	01	02	03	04	05	06	07			Примеч.
А4		1	-06	Сетка арматурная С52						1					4,58 кг
А4			-07	Сетка арматурная С53							1				8,73 кг
А4			-08	Сетка арматурная С54								1			13,80 кг
А4		3	3.006.1-3/83.1-5-20.0	Сетка арматурная С144	2	2	2			2	2	2			0,39 кг
А4			-01	Сетка арматурная С145				2	2						0,43 кг
				Детали											
А3		5	3.006.1-3/83.1-5-23.0-11	Петля П12	2	2	2			2	2	2			0,34 кг
А3			-12	Петля П13				2	2						0,37 кг
				Материалы											
				Бетон марки. 300	0,14	0,14	0,14	0,18	0,18	0,18	0,18	0,18			$м^3$
				Марка	ПТ15Д-3	ПТ15Д-5	ПТ15Д-8	ПТ15Д-12	ПТ15Д-15	ПТ18Д-3	ПТ18Д-5	ПТ18Д-8			

3.006.1-3/83.1-2-7.0

Лист 2

20969-02 19

Инв. № подл.	Подпись и дата	Взам. инв. №

Формат	Зона	Позиц.	Обозначение	Наименование	Кол. на исполн. -7.0 08	09	10	11	12	13	14				Примеч.
				Документация											
А3			3.006.1-3/83.1-2-7.0 СБ	Сборочный чертеж											
А4			0.0 ТО	Техническое описание											
А3			0.0 ВМС	Выборка стали											
				Сборочные единицы											
А3		4	3.006.1-3/83.1-5-08.0 -17	Каркас плоский КР2-21	3	3									0,23 кг
А3			-18	Каркас плоский КР2-22						3	3				0,23 кг
А4		1	3.006.1-3/83.1-5-12.0 -09	Сетка арматурная С55	1										14,76 кг
А4			-10	Сетка арматурная С56		1									18,88 кг
А4		2	-11	Сетка арматурная С57	1	1									2,17 кг
А4		1	-12	Сетка арматурная С58			1								7,21 кг
А4			-13	Сетка арматурная С59				1							9,93 кг
А4			-14	Сетка арматурная С60					1						15,72 кг
А4			-15	Сетка арматурная С61						1					21,49 кг

Инв. № подл.	Подпись и дата	Взам. инв. №

Формат	Зона	Позиц.	Обозначение	Наименование	Кол. на исполн. -7.0 08	09	10	11	12	13	14				Примеч.
А4		1	3.006.1-3/83.1-5-12.0 -16	Сетка арматурная С62							1				26,69 кг
А4		2	-17	Сетка арматурная С63						1	1				2,50 кг
А4		3	3.006.1-3/83.1-5-20.0 -01	Сетка арматурная С145	2	2	2	2	2						0,43 кг
А4			-02	Сетка арматурная С146						2	2				0,47 кг
				Детали											
А3		5	3.006.1-3/83.1-5-23.0 -12	Петля П13	2	2	2	2	2						0,37 кг
А3			-13	Петля П14						2	2				0,63 кг
				Материалы											
				Бетон марки 300	0,23	0,23	0,23	0,23	0,23	0,29	0,29				$м^3$
				Марка	ПТ18д-12	ПТ18д-15	ПТ21д-3	ПТ21д-5	ПТ21д-8	ПТ21д-12	ПТ21д-15				

20969-02 50

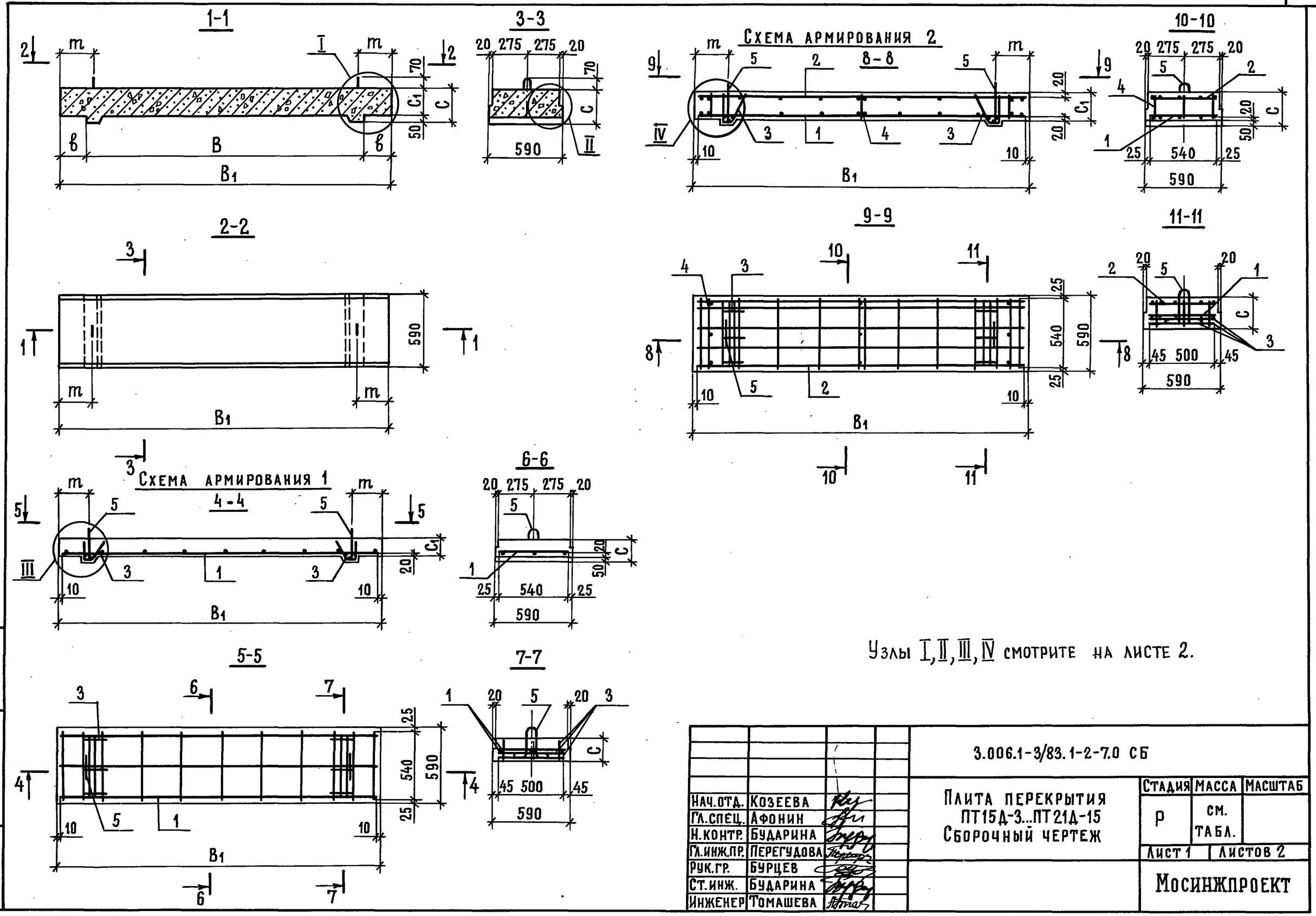

Узлы I, II, III, IV смотрите на листе 2.

Нач.отд.	Козеева		3.006.1-3/83.1-2-7.0 СБ	
Гл.спец.	Афонин		Плита перекрытия ПТ15Д-3...ПТ21Д-15 Сборочный чертеж	Стадия: Р; Масса: см. табл.; Масштаб:
Н.контр.	Бударина			Лист 1; Листов 2
Гл.инж.пр.	Перегудова			
Рук.гр.	Бурцев			Мосинжпроект
Ст.инж.	Бударина			
Инженер	Томашева			

Инв.№ подл. | Подпись и дата | Взамен инв.№

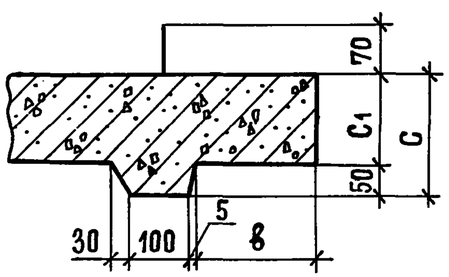

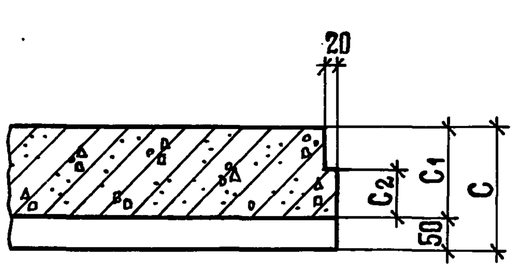

Обозначение	Марка	Схема армир.	Размеры, мм							Масса, m
			B	B1	C	C1	C2	в	m	
3.006.1-3/83.1-2-7.0	ПТ15Д-3	1	1500	1860	170	120	60	180	230	0,35
-01	ПТ15Д-5									
-02	ПТ15Д-8									
-03	ПТ15Д-12	2	1500	1900	210	160	80	200	250	0,45
-04	ПТ15Д-15									
-05	ПТ18Д-3	1	1800	2160	190	140	60	180	230	0,45
-06	ПТ18Д-5									
-07	ПТ18Д-8									
-08	ПТ18Д-12	2	1800	2200	230	180	80	200	250	0,58
-09	ПТ18Д-15									
-10	ПТ21Д-3	1	2100	2460	210	160	60	180	230	0,58
-11	ПТ21Д-5									
-12	ПТ21Д-8									
-13	ПТ21Д-12	2	2100	2500	250	200	80	200	250	0,73
-14	ПТ21Д-15									

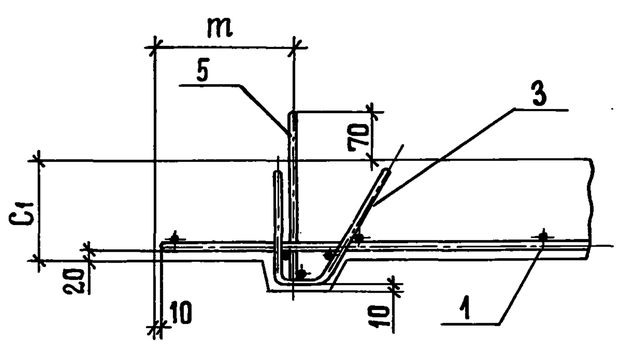

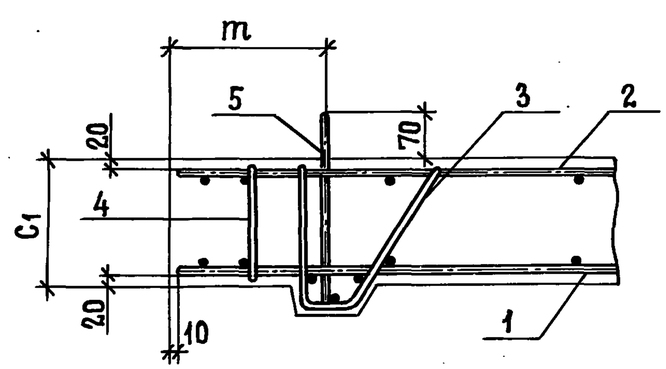

3006.1-3/83.1-2-7.0 СБ	Лист 2

Инв.№ подл. | Подпись и дата | Взамен инв.№

Инв. № подл.	Подпись и дата	Взам. инв. №

Формат	Зона	Позиц.	Обозначение	Наименование	Кол. на исполн. – 8.0										Примеч.
					–	01	02	03	04	05	06	07			
				Документация											
А3			3.006.1-3/83.1-2-8.0 СБ	Сборочный чертеж											
А4			0.0 ТО	Техническое описание											
А3			0.0 ВМС	Выборка стали											
				Сборочные единицы											
А4		2	3.006.1-3/83.1-5-01.0 -03	Каркас плоский КР1-4				3							7,31кг
А4			-04	Каркас плоский КР1-5					3						8,08кг
А4		1	3.006.1-3/83.1-5-19.0	Сетка арматурная С131	1										6,65кг
А4			-01	Сетка арматурная С132		1									9,70кг
А4			-02	Сетка арматурная С133			1								16,80кг
А4			-03	Сетка арматурная С134						1					10,38кг

Нач.отд.	Козеева		3.006.1-3/83.1-2-8.0
Гл. спец.	Афонин		
Н.контр	Бударина		Плита перекрытия ПТ24Д-3...ПТ48Д-15
Гл. инж.пр	Перегудова		Стадия: Р; Лист: 1; Листов: 6
Рук. гр.	Бурцев		Мосинжпроект
Ст. инж.	Бударина		
Инж.	Томашева		

Инв. № подл.	Подпись и дата	Взам. инв. №

Формат	Зона	Позиц.	Обозначение	Наименование	Кол. на исполн. – 8.0										Примеч.
					–	01	02	03	04	05	06	07			
А4		1	3.006.1-3/83.1-5-19.0 – 04	Сетка арматурная С135							1				17,42кг
А4			– 05	Сетка арматурная С136								1			28,38кг
				Детали											
А3		4	3.006.1-3/83.1-5-23.0-13	Петля П14	2	2	2			2	2	2			0,63кг
А3			-14	Петля П15				2	2						0,70кг
		3	3.006.1-3/83.1-2-00.1-03	ф10А-I ГОСТ 5781-82 ℓ=540				12	12						0,33кг
				Материалы											
				Бетон марки 300	0,37	0,37	0,37	0,46	0,46	0,49	0,49	0,49			$м^3$
				Марка	ПТ24Д-3	ПТ24Д-5	ПТ24Д-8	ПТ24Д-12	ПТ24Д-15	ПТ30Д-3	ПТ30Д-5	ПТ30Д-8			

3.006.1-3/83.1-2-8.0

Лист 2

20969-02 53

Инв.№ подл.	Подпись и дата	Взам. инв.№

Формат	Зона	Позиц.	Обозначение	Наименование	Кол. на исполн.-8.0 08	09	10	11	12	13	14	15	16		Примеч.
				Документация											
А3			3.006.1-3/83.1-2-8.0 СБ	Сборочный чертеж	X	X	X	X	X	X	X	X	X		
А4			0.0 ТО	Техническое описание											
А3			0.0 ВМС	Выборка стали											
				Сборочные единицы											
А4		2	3.006.1-3/83.1-5-02.0-03	Каркас плоский КР1-12	3										12,52 кг
А4			-04	Каркас плоский КР1-13		3									15,19 кг
А4			3.006.1-3/83.1-5-03.0-02	Каркас плоский КР1-18						3	4				20,55 кг
А4		1	3.006.1-3/83.1-5-19.0-06	Сетка арматурная С137			1								16,05 кг
А4			-07	Сетка арматурная С138				1							26,70 кг
А4			-08	Сетка арматурная С139					1						42,18 кг
А4			-09	Сетка арматурная С140								1			23,61 кг
А4			-10	Сетка арматурная С141									1		41,28 кг

Инв.№ подл.	Подпись и дата	Взам. инв.№

Формат	Зона	Позиц.	Обозначение	Наименование	Кол. на исполн.-8.0 08	09	10	11	12	13	14	15	16		Примеч.
				Детали											
А3		4	3.006.1-3/83.1-5-23.0-15	Петля П16			2	2	2			2	2		0,99 кг
А3			-16	Петля П17	2	2				2	2				1,06 кг
		3	3.006.1-3/83.1-2-00.1-03	⌀10А-I ГОСТ 5781-82 ℓ=540	14	14				20	20				0,33 кг
				Материалы											
				Бетон марки 300	0,60	0,60	0,62	0,62	0,62	0,76	0,76	0,76	0,76		$м^3$
				Марка	ПТ30Д-12	ПТ30Д-15	ПТ36Д-3	ПТ36Д-5	ПТ36Д-8	ПТ36Д-12	ПТ36Д-15	ПТ42Д-3	ПТ42Д-5		

Инв. № подл.	Подпись и дата	Взам. инв. №

Формат	Зона	Позиц.	Обозначение	Наименование	Кол. на исполн. - 8.0 17	18	19	20	21	22	23	24			Примеч.
				Документация											
А3			3.006.1-3/83.1-2-8.0 СБ	Сборочный чертеж											
А4			0.0 ТО	Техническое описание											
А3			0.0 ВМС	Выборка стали											
				Сборочные единицы											
А4		2	3.006.1-3/83.1-5-03.0-05	Каркас плоский КР1-21	4										16,87кг
А4			3.006.1-3/83.1-5-04.0	Каркас плоский КР1-22		4									23,71кг
А4			3.006.1-3/83.1-5-05.0	Каркас плоский КР1-27							4				30,89кг
А4			-02	Каркас плоский КР1-29								4			43,89кг
А4			3.006.1-3/83.1-5-06.0-01	Каркас плоский КР1-32			4								36,35кг
А4			-02	Каркас плоский КР1-33						3					36,57кг
А4		1	3.006.1-3/83.1-5-19.0-11	Сетка арматурная С142				1							31,50кг
А4			-12	Сетка арматурная С143					1						55,26кг

3.006.1-3/83.1-2-8.0 Лист 5

Инв. № подл.	Подпись и дата	Взам. инв. №

Формат	Зона	Позиц.	Обозначение	Наименование	Кол. на исполн. - 8.0 17	18	19	20	21	22	23	24			Примеч.
				Детали											
А3		4	3.006.1-3/83.1-5-23.0 -15	Петля П16	2										0,99кг
А3			-17	Петля П18				2	2	2					1,68кг
А3			-18	Петля П19		2	2								1,78кг
А3			-19	Петля П20							2	2			1,88кг
Б4		3	3.006.1-3/83.1-2-00.1 -03	Ф10А-I ГОСТ 5781-82 ℓ=540	20	20	20			22	22	22			0,33кг
				Материалы											
				Бетон марки 300	0,76	0,92	0,92	0,93	0,93	0,93	1,17	1,17			м³
				Марка	ПТ42Д-8	ПТ42Д-12	ПТ42Д-15	ПТ48Д-3	ПТ48Д-5	ПТ48Д-8	ПТ48Д-12	ПТ48Д-15			

3.006.1-3/83.1-2-8.0 Лист 6

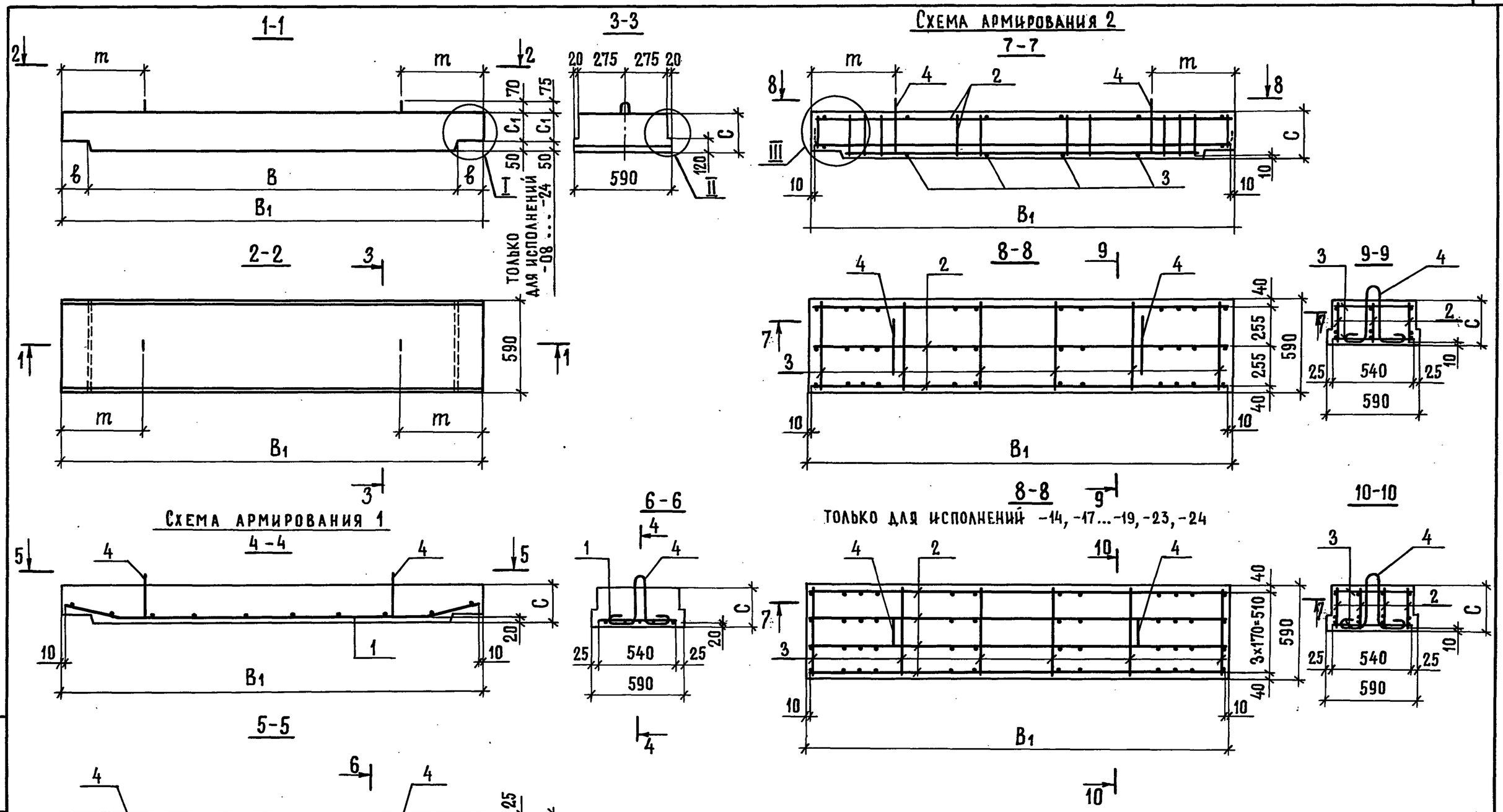

Нач.отд.	Козеева			3.006.1-3/83.1-2-8.0 СБ
Гл.спец.	Афонин			Плита перекрытия ПТ24Д-3...ПТ48Д-15 Сборочный чертеж
Н.контр.	Бударина			Стадия: Р; Масса: см. табл.; Масштаб:
Гл.инж.пр.	Перегудова			Лист 1; Листов 2
Рук.гр.	Бурцев			Мосинжпроект
Ст.инж.	Бударина			
Инженер	Томашева			

Инв.№ подл. | Подпись и дата | Взамен инв.№

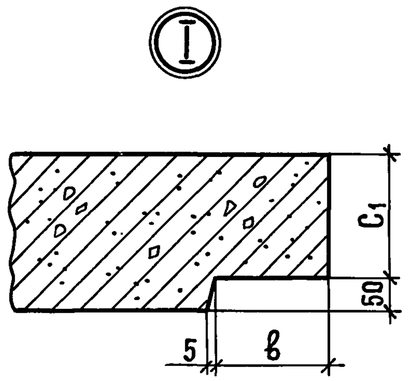

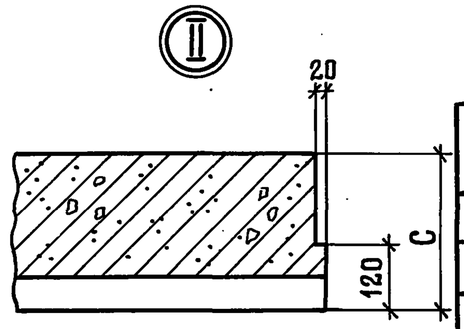

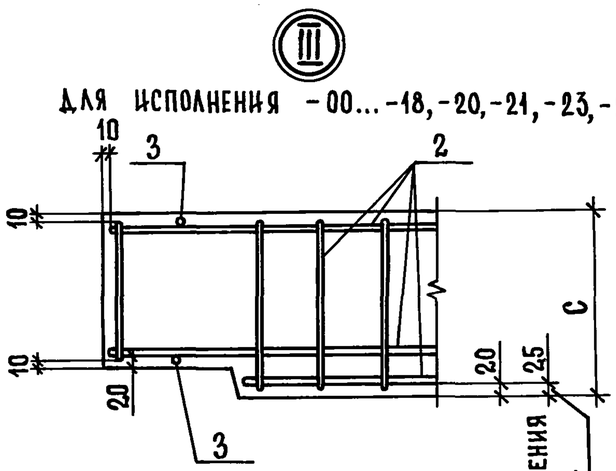

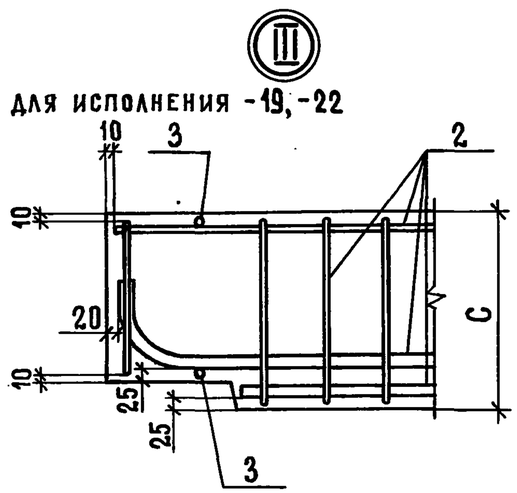

Обозначение	Марка	Схема армир.	Размеры, мм						Масса, m
			B	B1	C	C1	b	m	
3.006.1-3/83.1-2-8.0	ПТ24Д-3	1	2400	2760	240	190	180	550	0,93
-01	ПТ24Д-5								
-02	ПТ24Д-8								
-03	ПТ24Д-12	2	2400	2800	300	250	200	550	1,15
-04	ПТ24Д-15								
-05	ПТ30Д-3	1	3000	3360	260	210	180	700	1,23
-06	ПТ30Д-5								
-07	ПТ30Д-8								
-08	ПТ30Д-12	2	3000	3400	320	270	200	700	1,50
-09	ПТ30Д-15								
-10	ПТ36Д-3	1	3600	3960	280	230	180	800	1,55
-11	ПТ36Д-5								
-12	ПТ36Д-8								
-13	ПТ36Д-12	2	3600	4000	340	290	200	800	1,90
-14	ПТ36Д-15								
-15	ПТ42Д-3	1	4200	4560	300	250	180	900	1,90
-16	ПТ42Д-5								
-17	ПТ42Д-8	2	4200	4600	360	310	200	900	2,30
-18	ПТ42Д-12								
-19	ПТ42Д-15								
-20	ПТ48Д-3	1	4800	5200	320	270	200	1100	2,33
-21	ПТ48Д-5								
-22	ПТ48Д-8	2	4800	5280	400	350	240	1100	2,93
-23	ПТ48Д-12								
-24	ПТ48Д-15								

Взамен инв.№ | Подпись и дата | Инв.№ подл.

3.006.1-3/83.1-2-8.0 СБ

Лист 2

Формат	Зона	Поз.	Обозначение	Наименование	Кол.	Примеч.
				Документация		
			3.006.1-3/83.1-2-9.0 СБ	Сборочный чертеж		
				Сборочные единицы		
А4		1	3.006.1-3/83.1-5-17.0	Сетка арматурная С118	1	
				Детали		
А3		2	3.006.1-3/83.1-5-23.0-10	Петля П11	2	
				Материалы		
				Бетон марки 300	0,16	$м^3$

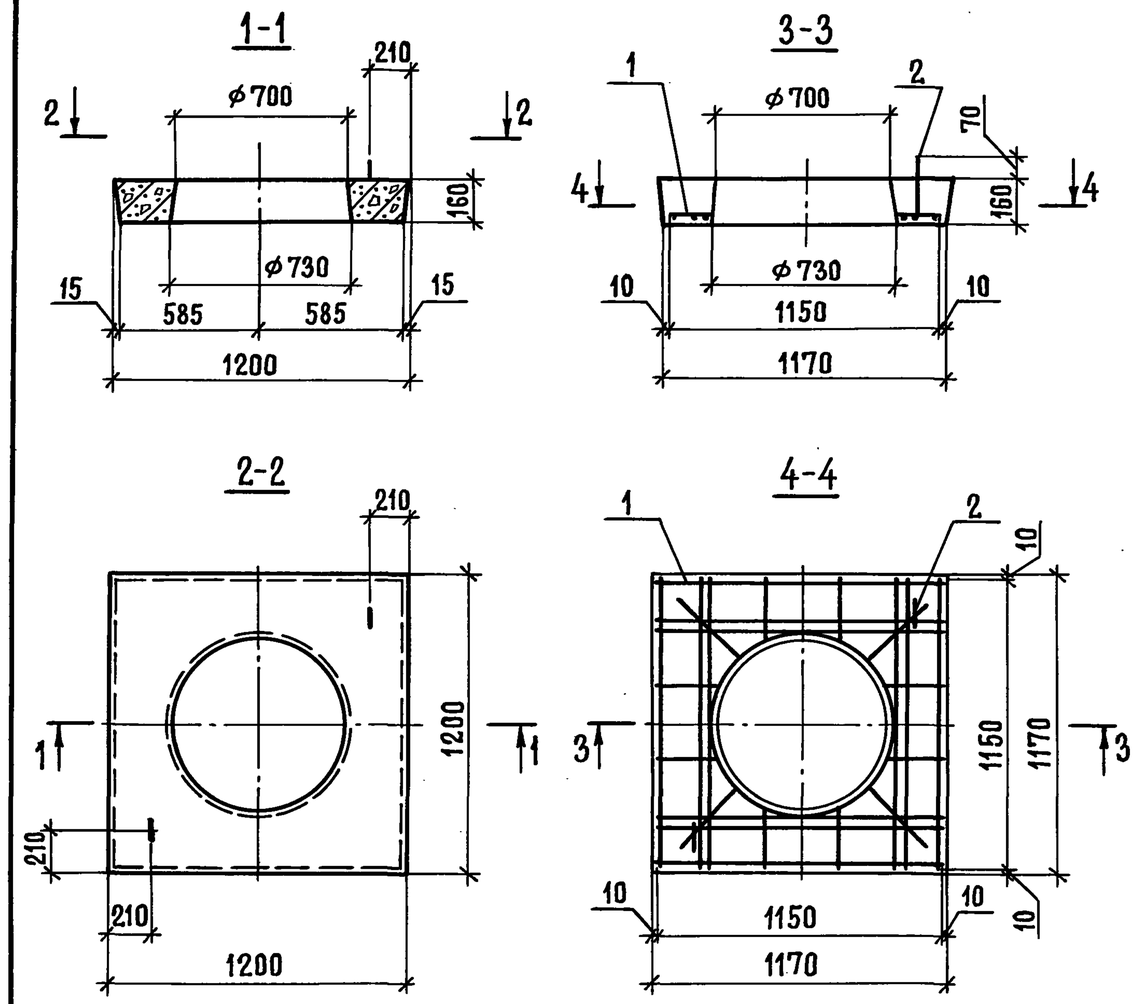

Обозначение	Марка	Масса m
3.006.1-3/83.1-2-9.0	ПТ12	0,40

Взамен инв.№ | Подпись и дата | Инв.№ подл.

Нач.отд.	Козеева	
Гл.спец.	Афонин	
Н.контр.	Бударина	
Гл.инж.пр.	Перегудова	
Рук.гр.	Бурцев	
Ст.инж.	Бударина	
Инженер	Максимова	

3.006.1-3/83.1-2-9.0 СБ

Плита перекрытия ПТ12
Сборочный чертеж

Стадия	Масса	Масштаб
Р	0,40	

Лист | Листов 1

Мосинжпроект

Взамен инв.№ | Подпись и дата | Инв.№ подл.

Нач.отд.	Козеева	
Гл.спец.	Афонин	
Н.контр.	Бударина	
Гл.инж.пр.	Перегудова	
Рук.гр.	Бурцев	
Ст.инж.	Бударина	
Инженер	Максимова	

3.006.1-3/83.1-2-9.0

Плита перекрытия ПТ12

Стадия	Лист	Листов
Р		1

Мосинжпроект

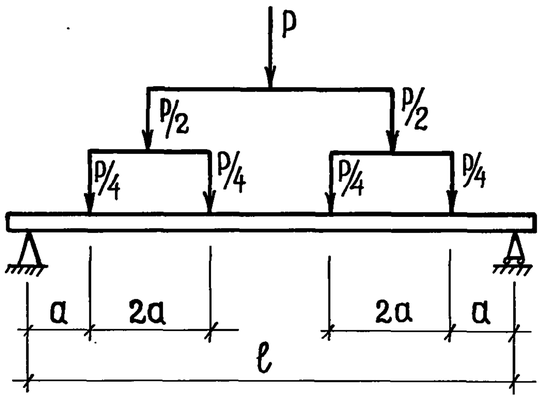

Обозначение	Марка	Размеры, мм		Контр. нагрузки, тс	
		ℓ	a	На прочность	На трещиностойкость
3.006.1-3/83.1-2-1.0	ПТ15-3	1680	210	17,5	9,6
-01	ПТ15-5			29,2	16,0
-02	ПТ15-8			46,7	25,7
-03	ПТ15-11	1700		68,4	37,7
-04	ПТ15-12			73,7	40,5
-05	ПТ15-15			91,9	50,5
-06	ПТ18-3	1980	250	20,4	11,3
-07	ПТ18-5			33,9	18,7
-08	ПТ18-8			54,8	30,2
-09	ПТ18-11	2000		79,5	43,8
-10	ПТ18-12			85,3	47,0
-11	ПТ18-15			107,2	58,9
-12	ПТ21-3	2280	285	23,5	12,9
-13	ПТ21-5			39,1	21,5
-14	ПТ21-8			63,4	34,9

Обозначение	Марка	Размеры, мм		Контр. нагрузки; тс	
		ℓ	a	На прочность	На трещиностойкость
3.006.1-3/83.1-2-1.0 -15	ПТ21-11	2300	290	90,1	49,5
-16	ПТ21-12			96,4	53,1
-17	ПТ21-15			121,0	66,6
3.006.1-3/83.1-2-2.0	ПТ24-3	2580	320	27,2	15,0
-01	ПТ24-5			45,3	24,9
-02	ПТ24-8			73,2	40,3
-03	ПТ24-11	2600	325	103,2	56,8
-04	ПТ24-12			110,8	61,0
-05	ПТ24-15			139,2	76,6
-06	ПТ30-3	3180	400	33,1	18,2
-07	ПТ30-5			55,4	30,4
-08	ПТ30-8			89,2	49,1
-09	ПТ30-11	3200		127,4	70,0
-10	ПТ30-12			136,2	75,0
-11	ПТ30-15			170,8	94,0
3.006.1-3/83.1-2-3.0	ПТ36-3	3780	470	20,4	11,3
-01	ПТ36-5			33,9	18,7
-02	ПТ36-8			54,7	30,1
-03	ПТ36-11	3800	475	77,1	42,4
-04	ПТ36-12			82,7	45,5
-05	ПТ36-15			103,5	56,9
-06	ПТ42-3	4380	550	23,5	12,9
-07	ПТ42-5			39,0	21,5

Нач. отд.	Козеева	
Гл. спец.	Афонин	
Н. контр.	Бударина	
Гл. инж. пр.	Перегудова	
Рук. гр.	Бурцев	
Ст. инж.	Бударина	
Ст. инж.	Бобренева	

3.006.1-3/83.1-2-0.0 Д

Схемы испытания

Стадия	Лист	Листов
Р	1	3

МОСИНЖПРОЕКТ

Взам. инв. № | Подпись и дата | Инв. № подл.

Обозначение	Марка	Размеры, мм		Контр. нагрузки, тс	
		l	a	на прочность	на трещиностойкость
3.006.1-3/83.1-2-3.0 -08	ПТ42-8	4380	550	62,7	34,5
-09	ПТ42-11	4400		89,0	48,9
-10	ПТ42-12			95,4	52,5
-11	ПТ42-15			119,2	65,6
-12	ПТ48-3	5000	625	26,5	14,6
-13	ПТ48-5			44,2	24,3
-14	ПТ48-8			71,2	39,2
-15	ПТ48-11	5040	630	100,0	55,0
-16	ПТ48-12			107,3	59,0
-17	ПТ48-15			134,5	74,0
3.006.1-3/83.1-2-4.0	ПТО 15-3	1680	210	17,5	9,6
-01	ПТО 15-5			29,2	16,0
-02	ПТО 15-8			46,7	25,7
-03	ПТО 15-11	1700		68,4	37,7
-04	ПТО 15-12			73,7	40,5
-05	ПТО 15-15			91,9	50,5
-06	ПТО 18-3	1980	250	20,4	11,3
-07	ПТО 18-5			33,9	18,7
-08	ПТО 18-8			54,8	30,2
-09	ПТО 18-11	2000		79,5	43,8
-10	ПТО 18-12			85,3	47,0
-11	ПТО 18-15			107,2	58,9
-12	ПТО 21-3	2280	285	23,5	12,9
-13	ПТО 21-5			39,1	21,5
-14	ПТО 21-8			63,4	34,9

Обозначение	Марка	Размеры, мм		Контр. нагрузки, тс	
		l	a	на прочность	на трещиностойкость
3.006.1-3/83.1-2-4.0 -15	ПТО 21-11	2300	290	90,1	49,5
-16	ПТО 21-12			96,4	53,1
-17	ПТО 21-15			121,0	66,6
3.006.1-3/83.1-2-5.0	ПТО 24-3	2580	320	27,2	15,0
-01	ПТО 24-5			45,3	24,9
-02	ПТО 24-8			73,2	40,3
-03	ПТО 24-11	2600	325	103,2	56,8
-04	ПТО 24-12			110,8	61,0
-05	ПТО 24-15			139,2	76,6
-06	ПТО 30-3	3180	400	33,1	18,2
-07	ПТО 30-5			55,4	30,4
-08	ПТО 30-8			89,2	49,1
-09	ПТО 30-11	3200		127,4	70,0
-10	ПТО 30-12			136,2	75,0
-11	ПТО 30-15			170,8	94,0
3.006.1-3/83.1-2-6.0	ПТО 36-3	3780	470	20,4	11,3
-01	ПТО 36-5			33,9	18,7
-02	ПТО 36-8			54,7	30,1
-03	ПТО 36-11	3800	475	77,1	42,4
-04	ПТО 36-12			82,7	45,5
-05	ПТО 36-15			103,5	56,9
-06	ПТО 42-3	4380	550	23,5	12,9
-07	ПТО 42-5			39,0	21,5
-08	ПТО 42-8			62,7	34,5
-09	ПТО 42-11	4400	550	89,0	48,9

Взам. инв. № | Подп. и дата | Инв. № подл.

Обозначение	Марка	Размеры, мм		Контр. нагрузки, тс	
		ℓ	a	На прочность	На трещиностойкость
3.006.1-3/83.1-2-6.0 -10	ПТО 42-12	4400	550	95,4	52,5
-11	ПТО 42-15			119,2	65,6
-12	ПТО 48-3	5000	625	26,5	14,6
-13	ПТО 48-5			44,18	24,3
-14	ПТО 48-8			71,2	39,2
-15	ПТО 48-11	5040	630	100,0	55,0
-16	ПТО 48-12			107,3	59,0
-17	ПТО 48-15			134,5	74,0
3.006.1-3/83.1-2-7.0	ПТ 15Д-3	1680	210	3,4	1,9
-01	ПТ 15Д-5			5,8	3,1
-02	ПТ 15Д-8			9,2	5,1
-03	ПТ 15Д-12	1700		14,6	8,0
-04	ПТ 15Д-15			18,2	10,0
-05	ПТ 18Д-3	1980	250	4,1	2,2
-06	ПТ 18Д-5			6,7	3,7
-07	ПТ 18Д-8			10,9	5,9
-08	ПТ 18Д-12	2000		16,9	9,2
-09	ПТ 18Д-15			21,1	11,6
-10	ПТ 21Д-3	2280	285	4,7	2,5
-11	ПТ 21Д-5			7,7	4,2
-12	ПТ 21Д-8			12,6	6,9
-13	ПТ 21Д-12	2300	290	19,1	10,5
-14	ПТ 21Д-15			23,9	13,1
3.006.1-3/83.1-2-8.0	ПТ 24Д-3	2580	320	4,8	2,6
-01	ПТ 24Д-5			8,3	4,6

Обозначение	Марка	Размеры, мм		Контр. нагрузки, тс	
		ℓ	a	На прочность	На трещиностойкость
3.006.1-3/83.1-2-8.0 -02	ПТ24Д-8	2580	320	13,8	7,6
-03	ПТ24Д-12	2600	325	21,1	11,6
-04	ПТ24Д-15			26,7	14,7
-05	ПТ30Д-3	3180	400	5,8	3,1
-06	ПТ30Д-5			10,1	5,6
-07	ПТ30Д-8			16,8	9,2
-08	ПТ30Д-12	3200		25,9	14,3
-09	ПТ30Д-15			32,7	18,0
-10	ПТ36Д-3	3780	470	7,0	3,9
-11	ПТ36Д-5			12,4	6,8
-12	ПТ36Д-8			20,6	11,4
-13	ПТ36Д-12	3800	475	31,5	17,3
-14	ПТ36Д-15			39,7	21,8
-15	ПТ42Д-3	4380	550	7,9	4,3
-16	ПТ42Д-5			14,1	7,7
-17	ПТ42Д-8			23,5	12,9
-18	ПТ42Д-12	4400		36,2	19,9
-19	ПТ42Д-15			45,6	25,1
-20	ПТ48Д-3	5000	625	8,8	4,8
-21	ПТ48Д-5			15,9	8,7
-22	ПТ48Д-8			26,5	14,6
-23	ПТ48Д-12	5040	630	40,4	22,2
-24	ПТ48Д-15			51,1	28,2

Взам. инв. № | Подпись и дата | Инв. № подл.

Марка изделия	Код изделия	Расход арматурной стали, кг												Итого, приведенной к классу А-I
		по классам									по укрупненному сортаменту			
		Вр-I			А-I			А-III			катанка	мелкосортная	среднесортная	
		код									код			
		121400			093002			093004			093400	093300	093200	
		по серии	с учетом $K_{отх.}=1.02$	приведенной к А-I ($K_{А-I}=1.47$)	по серии	с учетом $K_{отх.}=1.01$	приведенной к А-I ($K_{А-I}=1$)	по серии	с учетом $K_{отх.}=1.01$	приведенной к А-I ($K_{А-I}=1.43$)	⌀ от 6 до 9	⌀ от 10 до 18	⌀ от 20 до 30	
ПТ 15-3	586521 1113	7,78	7,93	11,66	2,88	2,91	2,91	14,60	14,75	21,09	14,75	2,91	–	35,66
ПТ 15-5	586521 1114	7,78	7,93	11,66	2,88	2,91	2,91	22,80	23,03	32,93	–	25,94	–	47,50
ПТ 15-8	586521 1115	4,84	4,94	7,26	11,00	11,11	11,11	40,14	40,54	57,97	8,20	43,45	–	76,34
ПТ 15-11	586521 1116	14,32	14,61	21,48	12,72	12,85	12,85	40,86	41,27	59,02	8,20	45,92	–	93,35
ПТ 15-12	586521 1117	14,32	14,61	21,48	12,72	12,85	12,85	44,55	45,00	64,35	8,20	49,65	–	98,68
ПТ 15-15	586521 1118	14,32	7,77	21,48	12,72	12,85	12,85	56,40	56,96	81,45	8,20	61,61	–	115,78
ПТ 18-3	586521 1119	7,62	7,77	11,42	4,60	4,65	4,65	19,80	20,00	28,60	–	24,64	–	44,67
ПТ 18-5	586521 1120	7,62	7,77	11,42	4,60	4,65	4,65	34,20	34,54	49,39	–	39,19	–	65,46
ПТ 18-8	586521 1121	4,26	4,35	6,39	13,88	14,02	14,02	54,08	54,62	78,11	9,37	59,27	–	98,52
ПТ 18-11	586521 1122	16,56	16,89	24,83	13,88	14,02	14,02	55,04	55,59	79,49	9,37	60,24	–	118,34
ПТ 18-12	586521 1123	16,56	16,89	24,83	13,88	14,02	14,02	61,92	62,54	89,43	9,37	67,19	–	128,28
ПТ 18-15	586521 1124	16,56	16,89	24,83	13,88	14,02	14,02	80,70	81,51	116,56	9,37	4,65	81,51	155,41
ПТ 21-3	586521 1125	8,44	8,61	12,66	4,60	4,65	4,65	27,18	27,45	39,25	–	32,10	–	56,56
ПТ 21-5	586521 1126	4,66	4,75	6,98	15,04	15,19	15,19	44,25	44,69	63,91	10,54	49,34	–	86,08
ПТ 21-8	586521 1127	4,66	4,75	6,98	15,04	15,19	15,19	73,20	73,93	105,72	10,54	78,58	–	127,89
ПТ 21-11	586521 1128	18,24	18,60	27,34	17,72	17,90	17,90	79,36	80,15	114,61	10,54	87,51	–	159,85
ПТ 21-12	586521 1129	18,24	18,60	27,34	17,72	17,90	17,90	89,28	90,17	128,94	10,54	97,53	–	174,18
ПТ 21-15	586521 1130	18,24	18,60	27,34	17,72	17,90	17,90	110,34	111,44	159,36	10,54	7,35	111,44	204,60
ПТ 24-3	586521 1131	22,11	22,55	33,15	24,78	25,03	25,03	25,28	25,53	36,51	6,61	43,96	–	94,69
ПТ 24-5	586521 1132	13,21	13,47	19,80	24,78	25,03	25,03	61,28	61,89	88,50	31,82	55,11	–	133,33
ПТ 24-8	586521 1133	8,13	8,29	12,19	28,54	28,82	28,82	105,37	106,42	152,18	51,46	83,79	–	193,19
ПТ 24-11	586521 1134	8,82	9,00	13,23	31,37	31,68	31,68	110,10	111,20	159,02	56,19	86,70	–	203,93

Инв.№ подл. | Подпись и дата | Взам. инв.№

Нач.отд.	Козеева	
Гл.спец.	Афонин	
Н. контр.	Фомичева	
Гл.инж.пр.	Перегудова	
Рук. гр.	Фомичева	
Инж.	Нефедова	

3.006.1-3/83.1-2 - РМ1

Ведомость расхода арматурной стали

Стадия	Лист	Листов
Р	1	6

Мосинжпроект

Марка изделия	Код изделия	Расход арматурной стали, кг												Итого, приведенной к классу А-I
		по классам									по укрупненному сортаменту			
		Вр-I			А-I			А-III			катанка	мелкосортная	среднесортная	
		код									код			
		121400			093002			093004			093400	093300	093200	
		по серии	с учетом Котх.=1.02	приведенной к А-I (КА-I=1,47)	по серии	с учетом Котх.=1.01	приведенной к А-I (КА-I=1)	по серии	с учетом Котх.=1.01	приведенной к А-I (КА-I=1.43)	Ø от 6 до 9	Ø от 10 до 18	Ø от 20 до 30	
ПТ 24-12	586521 1135	8,82	9,00	13,23	37,48	37,85	37,85	128,96	130,25	186,26	25,21	142,89	–	237,34
ПТ 24-15	586521 1136	8,82	9,00	13,23	37,48	37,85	37,85	157,12	158,69	226,93	33,61	107,42	55,51	278,01
ПТ 30-3	586521 1137	27,88	28,44	41,81	35,09	35,44	35,44	44,96	45,41	64,94	8,21	72,64	–	142,19
ПТ 30-5	586521 1138	9,60	9,79	14,39	35,09	35,44	35,44	112,05	113,17	161,83	50,68	97,93	–	211,66
ПТ 30-8	586521 1139	9,52	9,71	14,27	46,96	47,43	47,43	174,24	175,98	251,65	31,51	132,43	59,47	313,35
ПТ 30-11	586521 1140	10,28	10,49	15,42	47,20	47,67	47,67	195,76	197,72	282,74	31,51	86,94	126,94	345,83
ПТ 30-12	586521 1141	10,28	10,49	15,42	47,20	47,67	47,67	205,06	207,11	296,17	31,51	96,33	126,94	359,26
ПТ 30-15	586521 1142	10,28	10,49	15,42	51,38	51,89	51,89	261,82	264,44	378,15	42,02	100,98	173,34	445,46
ПТ 36-3	586521 1143	12,14	12,38	18,20	19,48	19,67	19,67	45,24	45,69	65,34	17,57	47,79	–	103,21
ПТ 36-5	586521 1144	7,74	7,89	11,60	22,24	22,46	22,46	103,84	104,88	149,98	18,30	109,04	–	184,04
ПТ 36-8	586521 1145	7,74	7,89	11,60	16,00	16,16	16,16	155,82	157,38	225,05	27,45	146,09	–	252,81
ПТ 36-11	586521 1146	7,04	7,18	10,55	26,06	26,32	26,32	145,96	147,42	210,81	56,66	117,08	–	247,68
ПТ 36-12	586521 1147	7,04	7,18	10,55	26,06	26,32	26,32	151,56	153,08	218,90	56,66	122,74	–	255,77
ПТ 36-15	586521 1148	7,04	7,18	10,55	29,20	29,49	29,49	201,28	203,29	290,70	79,51	153,28	–	330,74
ПТ 42-3	586521 1149	14,31	14,60	21,46	19,45	19,64	19,64	64,60	65,25	93,31	21,99	62,90	–	134,41
ПТ 42-5	586521 1150	8,91	9,09	13,36	22,32	22,54	22,54	139,94	141,34	202,12	18,77	145,12	–	238,02
ПТ 42-8	586521 1151	8,88	9,06	13,32	16,26	16,42	16,42	208,73	210,82	301,47	33,28	61,67	132,29	331,21
ПТ 42-11	586521 1152	7,98	8,14	11,97	19,42	19,61	19,61	217,12	219,29	313,58	77,73	161,18	–	345,16
ПТ 42-12	586521 1153	7,98	8,14	11,97	19,42	19,61	19,61	233,84	236,18	337,74	77,73	178,06	–	369,32
ПТ 42-15	586521 1154	7,98	8,14	11,97	42,06	42,48	42,48	309,32	312,41	446,75	41,57	99,69	213,64	501,20
ПТ 48-3	586521 1155	16,45	16,78	24,67	21,12	21,33	21,33	81,48	82,29	117,67	23,39	80,23	–	163,67
ПТ 48-5	586521 1156	9,97	10,17	14,95	23,42	23,65	23,65	172,78	174,51	249,55	22,26	175,90	–	288,15
ПТ 48-8	586521 1157	9,94	10,14	14,91	16,52	16,68	16,68	270,61	273,32	390,85	39,80	68,40	181,80	422,44
ПТ 48-11	586521 1158	8,96	9,14	13,44	22,36	22,58	22,58	278,48	281,26	402,20	80,88	22,58	200,38	438,22

Инв.№ подл. | Подпись и дата | Взам.инв.№

Марка изделия	Код изделия	Расход арматурной стали, кг. По классам									По укрупненному сортаменту			Итого, приведенной к классу А-I
		Вр-I			А-I			А-III			катанка	мелкосортная	среднесортная	
		Код									Код			
		121400			093002			093004			093400	093300	093200	
		по серии	с учетом Котх.=1,02	приведенной к А-I (КА-I=1,47)	по серии	с учетом Котх.=1.01	приведенной к А-I (КА-I=1)	по серии	с учетом Котх.=1.01	приведенной к А-I (КА-I=1,43)	∅ от 6 до 9	∅ от 10 до 18	∅ от 20 до 30	
ПТ 48-12	586521 1159	8,96	9,14	13,44	22,36	22,58	22,58	300,3	303,30	433,72	87,67	37,83	200,38	469,74
ПТ 48-15	586521 1160	8,96	9,14	13,44	22,36	22,58	22,58	413,26	417,39	596,87	47,51	113,79	278,68	632,89
ПТ 015-3	586521 1161	8,64	8,81	12,95	7,13	7,20	7,20	15,96	16,12	23,05	—	23,32	—	43,20
ПТ 015-5	586521 1162	8,64	8,81	12,95	7,13	7,20	7,20	22,82	23,05	32,96	—	30,25	—	53,11
ПТ 015-8	586521 1163	4,26	4,35	6,39	19,17	19,36	19,36	46,56	47,03	67,25	12,16	54,23	—	93,00
ПТ 015-11	586521 1164	16,10	16,42	24,14	22,78	23,01	23,01	41,58	42,00	60,06	14,03	50,97	—	107,21
ПТ 015-12	586521 1165	16,10	16,42	24,14	22,78	23,01	23,01	47,52	48,00	68,64	14,03	56,97	—	115,79
ПТ 015-15	586521 1166	16,10	16,42	24,14	22,78	23,01	23,01	60,16	60,76	86,89	14,03	69,74	—	134,04
ПТ 018-3	586521 1167	8,84	9,02	13,26	9,21	9,30	9,30	21,12	21,33	30,50	—	30,63	—	53,06
ПТ 018-5	586521 1168	4,84	4,94	7,26	20,29	20,49	20,49	36,26	36,62	52,37	11,19	45,92	—	80,12
ПТ 018-8	586521 1169	4,26	4,35	6,39	20,29	20,49	20,49	59,92	60,52	86,54	11,19	69,82	—	113,42
ПТ 018-11	586521 1170	16,70	17,03	25,03	22,22	22,44	22,44	61,04	61,65	88,16	13,06	71,03	—	135,63
ПТ 018-12	586521 1171	16,70	17,03	25,03	22,22	22,44	22,44	69,76	70,46	100,76	13,06	79,84	—	148,23
ПТ 018-15	586521 1172	16,70	17,03	25,03	22,22	22,44	22,44	86,08	86,94	124,32	13,06	9,38	86,94	171,79
ПТ 021-3	586521 1173	4,66	4,75	6,98	23,97	24,21	24,21	30,38	30,68	43,87	14,50	40,39	—	75,06
ПТ 021-5	586521 1174	4,66	4,75	6,98	23,97	24,21	24,21	41,30	41,71	59,64	14,50	51,42	—	90,83
ПТ 021-8	586521 1175	4,66	4,75	6,98	23,97	24,21	24,21	78,08	78,86	112,77	14,50	88,57	—	143,96
ПТ 021-11	586521 1176	18,90	19,28	28,34	28,54	28,82	28,82	79,36	80,15	114,61	16,37	92,61	—	171,77
ПТ 021-12	586521 1177	18,90	19,28	28,34	36,60	36,97	36,97	85,82	86,68	123,95	1,87	35,10	86,68	189,26
ПТ 021-15	586521 1178	18,90	19,28	28,34	28,54	28,82	28,82	110,34	111,44	159,36	16,37	12,45	111,44	216,52
ПТ 024-3	586521 1179	18,99	19,37	28,47	30,00	30,30	30,30	32,59	32,92	47,08	13,99	49,23	—	105,85
ПТ 024-5	586521 1180	13,98	14,26	20,96	30,00	30,30	30,30	63,57	64,21	91,82	34,13	60,38	—	143,08
ПТ 024-8	586521 1181	8,90	9,08	13,35	33,76	34,10	34,10	107,66	108,74	155,50	53,77	89,06	—	202,95
ПТ 024-11	586521 1182	10,80	11,02	16,20	36,32	36,68	36,68	111,64	112,76	161,25	57,47	91,97	—	214,13

Инв. № подл. | Подпись и дата | Взам. инв. №

Марка изделия	Код изделия	Расход арматурной стали, кг												Итого, приведенной к классу А-I
		по классам									по укрупненному сортаменту			
		Вр-I			А-I			А-III			катанка	мелкосортная	среднесортная	
		код									код			
		121400			093002			093004			093400	093300	093200	
		по серии	с учетом Котх.=1,02	приведенной к А-I (КА-I=1,47)	по серии	с учетом Котх.=1,01	приведенной к А-I (КА-I=1)	по серии	с учетом Котх.=1,01	приведенной к А-I (КА-I=1,43)	Ø от 6 до 9	Ø от 10 до 18	Ø от 20 до 30	
ПТО 24-12	586521 1183	10,80	11,02	16,20	42,26	42,68	42,68	130,50	131,81	188,49	26,76	147,72	—	247,37
ПТО 24-15	586521 1184	11,46	11,69	17,18	42,26	42,68	42,68	157,85	159,43	227,98	34,35	112,25	55,51	287,84
ПТО 30-3	586521 1185	19,78	20,18	29,66	51,11	51,62	51,62	53,40	53,93	77,12	27,64	77,91	—	158,40
ПТО 30-5	586521 1186	6,36	6,49	9,54	51,11	51,62	51,62	113,68	114,82	164,19	63,24	103,20	—	225,35
ПТО 30-8	586521 1187	6,28	6,41	9,42	62,98	63,61	63,61	175,87	177,63	254,01	44,07	137,70	59,47	327,04
ПТО 30-11	586521 1188	7,04	7,18	10,55	63,22	63,85	63,85	197,55	199,53	285,33	44,23	92,21	126,94	359,73
ПТО 30-12	586521 1189	7,04	7,18	10,55	63,22	63,85	63,85	206,85	208,92	298,76	44,23	101,61	126,94	373,16
ПТО 30-15	586521 1190	7,04	7,18	10,55	67,40	68,07	68,07	263,03	265,66	379,89	54,15	106,25	173,34	458,51
ПТО 36-3	586521 1191	9,09	9,27	13,63	29,71	30,01	30,01	44,92	45,37	64,88	24,70	50,67	—	108,52
ПТО 36-5	586521 1192	4,68	4,77	7,01	33,39	33,72	33,72	102,08	103,10	147,43	25,76	111,07	—	188,16
ПТО 36-8	586521 1193	4,68	4,77	7,01	27,15	27,42	27,42	168,38	170,06	243,19	34,91	162,58	—	277,62
ПТО 36-11	586521 1194	4,96	5,06	7,44	38,99	39,38	39,38	184,78	186,63	266,88	60,14	165,87	—	313,70
ПТО 36-12	586521 1195	4,96	5,06	7,44	26,43	26,69	26,69	197,10	199,07	284,67	16,26	130,08	79,43	318,80
ПТО 36-15	586521 1196	4,96	5,06	7,44	26,43	26,69	26,69	221,76	223,98	320,29	21,35	149,89	79,43	354,42
ПТО 42-3	586521 1197	10,71	10,92	16,05	31,02	31,33	31,33	64,28	64,92	92,84	30,47	65,78	—	140,22
ПТО 42-5	586521 1198	5,31	5,42	7,97	34,81	35,16	35,16	138,18	139,56	199,57	27,57	147,15	153,14	242,70
ПТО 42-8	586521 1199	5,22	5,32	7,82	28,75	29,04	29,04	249,81	252,31	360,80	31,24	96,97	20,85	397,66
ПТО 42-11	586521 1200	5,58	5,69	8,36	30,27	30,57	30,57	247,48	249,95	357,43	69,04	190,64	91,38	396,36
ПТО 42-12	586521 1201	5,58	5,69	8,36	30,27	30,57	30,57	268,92	271,61	388,40	54,42	156,38	221,39	427,33
ПТО 42-15	586521 1202	5,54	5,65	8,31	30,27	30,57	30,57	384,84	388,69	555,83	24,97	172,90	—	594,71
ПТО 48-3	586521 1203	12,37	12,62	18,55	33,95	34,29	34,29	81,16	81,97	117,22	33,15	83,11	—	170,06
ПТО 48-5	586521 1204	5,89	6,01	8,83	37,17	37,54	37,54	186,12	187,98	268,81	32,34	193,18	—	315,18
ПТО 48-8	586521 1205	5,79	5,91	8,69	30,27	30,57	30,57	320,73	323,94	463,23	37,46	135,25	181,80	502,49
ПТО 48-11	586521 1206	6,24	6,36	9,35	34,23	34,57	34,57	326,86	330,13	472,08	54,16	110,16	200,38	516,00

Инв. № подл. | Подпись и дата | Взам. инв. №

Марка изделия	Код изделия	Расход арматурной стали, кг												Итого, приведенной к классу А-I
		по классам									по укрупненному сортаменту			
		Вр-I			А-I			А-III			катанка	мелкосортная	среднесортная	
		код									код			
		121400			093002			093004			093400	093300	093200	
		по серии	с учетом Котх=1,02	приведенной к А-I (КА-I=1,47)	по серии	с учетом Котх=1,01	приведенной к А-I (КА-I=1)	по серии	с учетом Котх=1,01	приведенной к А-I (КА-I=1,43)	Ø от 6 до 9	Ø от 10 до 18	Ø от 20 до 30	
ПТО 48-12	586521 1207	6,24	6,36	9,35	34,23	34,57	34,57	335,38	338,73	484,38	54,16	94,91	224,24	528,30
ПТО 48-15	586521 1208	6,14	6,26	9,20	34,23	34,57	34,57	468,16	472,84	676,16	28,54	200,19	278,68	719,93
ПТ 15Д-3	586521 1209	1,33	1,36	2,00	0,68	0,69	0,69	3,42	3,45	4,93	0,69	3,45	—	7,62
ПТ 15Д-5	586521 1210	0,78	0,80	1,18	1,52	1,54	1,54	4,89	4,94	7,06	1,54	4,94	—	9,78
ПТ 15Д-8	586521 1211	0,78	0,80	1,18	1,52	1,54	1,54	8,73	8,82	12,61	1,54	8,82	—	15,33
ПТ 15Д-12	586521 1212	2,65	2,70	3,97	1,58	1,60	1,60	8,91	9,00	12,87	1,60	9,00	—	18,44
ПТ 15Д-15	586521 1213	2,65	2,70	3,97	1,58	1,60	1,60	11,28	11,39	16,29	1,60	11,39	—	21,86
ПТ 18Д-3	586521 1214	1,40	1,43	2,10	0,68	0,69	0,69	3,96	4,00	5,72	0,69	4,00	—	8,51
ПТ 18Д-5	586521 1215	0,78	0,80	1,18	1,64	1,66	1,66	7,77	7,85	11,22	1,66	7,85	—	14,06
ПТ 18Д-8	586521 1216	0,78	0,80	1,18	1,64	1,66	1,66	12,84	12,97	18,55	1,66	12,97	—	21,39
ПТ 18Д-12	586521 1217	3,72	3,79	5,57	2,42	2,44	2,44	13,08	13,21	18,89	2,44	13,21	—	26,90
ПТ 18Д-15	586521 1218	3,72	3,79	5,57	2,42	2,44	2,44	17,20	17,37	24,84	2,44	17,37	—	32,85
ПТ 21Д-3	586521 1219	1,56	1,59	2,34	0,74	0,75	0,75	6,51	6,58	9,41	0,75	6,58	—	12,50
ПТ 21Д-5	586521 1220	0,86	0,88	1,29	1,82	1,84	1,84	8,85	8,94	12,78	1,84	8,94	—	15,91
ПТ 21Д-8	586521 1221	0,86	0,88	1,29	1,82	1,84	1,84	14,64	14,79	21,15	1,84	14,79	—	24,28
ПТ 21Д-12	586521 1222	4,13	4,21	6,19	3,15	3,18	3,18	19,60	19,80	28,31	1,91	21,07	—	37,68
ПТ 21Д-15	586521 1223	4,13	4,21	6,19	3,15	3,18	3,18	24,80	25,05	35,82	1,91	26,32	—	45,19
ПТ 24Д-3	586521 1224	—	—	—	2,46	2,48	2,48	5,45	5,50	7,86	6,72	1,27	—	10,34
ПТ 24Д-5	586521 1225	—	—	—	2,46	2,48	2,48	8,50	8,59	12,28	1,21	9,86	—	14,76
ПТ 24Д-8	586521 1226	—	—	—	3,36	3,39	3,39	14,70	14,85	21,24	2,12	16,12	—	24,63
ПТ 24Д-12	586521 1227	—	—	—	7,22	7,29	7,29	20,06	20,26	28,97	5,57	21,99	—	36,26
ПТ 24Д-15	586521 1228	—	—	—	7,22	7,29	7,29	22,37	22,59	32,30	5,57	24,32	—	39,59

Инв. № подл. | Подпись и дата | Взам. инв. №

Марка изделия	Код изделия	Расход арматурной стали, кг												Итого, приведенной к классу А-I
		по классам									по укрупненному сортаменту			
		Вр-I			А-I			А-III			катанка	мелкосортная	среднесортная	
		код									код			
		121400			093002			093004			093400	093300	093200	
		по серии	с учетом Котх.=1,02	приведенной к А-I (КА-I=1,47)	по серии	с учетом Котх.=1,01	приведенной к А-I (КА-I=1)	по серии	с учетом Котх.=1,01	приведенной к А-I (КА-I=1,43)	⌀ от 6 до 9	⌀ от 10 до 18	⌀ от 20 до 30	
ПТ 30Д-3	58 6521 1229	–	–	–	2,70	2,73	2,73	8,94	9,03	12,91	1,45	10,30	–	15,64
ПТ 30Д-5	58 6521 1230	–	–	–	3,78	3,82	3,82	14,90	15,05	21,52	2,55	16,32	–	25,34
ПТ 30Д-8	58 6521 1231	–	–	–	5,22	5,27	5,27	24,42	24,66	35,26	–	29,94	–	40,53
ПТ 30Д-12	58 6521 1232	–	–	–	8,99	9,08	9,08	35,31	35,66	50,99	7,48	37,26	–	60,07
ПТ 30Д-15	58 6521 1233	–	–	–	8,99	9,08	9,08	43,32	43,75	62,56	7,48	45,35	–	71,64
ПТ 36Д-3	58 6521 1234	–	–	–	3,66	3,70	3,70	14,37	14,51	20,75	1,70	16,51	–	24,45
ПТ 36Д-5	58 6521 1235	–	–	–	4,92	4,97	4,97	23,76	24,00	34,32	2,97	26,00	–	39,29
ПТ 36Д-8	58 6521 1236	–	–	–	6,60	6,67	6,67	37,56	37,94	54,25	–	44,60	–	60,92
ПТ 36Д-12	58 6521 1237	–	–	–	13,43	13,56	13,56	56,94	57,51	82,24	16,45	54,62	–	95,80
ПТ 36Д-15	58 6521 1238	–	–	–	15,00	15,15	15,15	75,92	76,68	109,65	21,94	69,89	–	124,80
ПТ 42Д-3	58 6521 1239	–	–	–	5,34	5,39	5,39	20,25	20,45	29,24	3,39	22,45	–	34,63
ПТ 42Д-5	58 6521 1240	–	–	–	7,26	7,33	7,33	36,00	36,36	51,99	–	43,69	–	59,32
ПТ 42Д-8	58 6521 1241	–	–	–	12,62	12,75	12,75	63,42	64,05	91,59	12,50	64,30	–	104,34
ПТ 42Д-12	58 6521 1242	–	–	–	10,16	10,26	10,26	94,84	95,79	136,98	25,01	81,04	–	147,24
ПТ 42Д-15	58 6521 1243	–	–	–	21,48	21,69	21,69	134,08	135,42	193,65	–	50,30	106,82	215,34
ПТ 48Д-3	58 6521 1244	–	–	–	7,14	7,21	7,21	27,72	28,00	40,04	3,82	31,39	–	47,25
ПТ 48Д-5	58 6521 1245	–	–	–	9,30	9,39	9,39	49,32	49,81	71,23	–	59,21	–	80,62
ПТ 48Д-8	58 6521 1246	–	–	–	10,62	10,73	10,73	109,70	110,80	158,44	19,90	10,73	90,90	169,17
ПТ 48Д-12	58 6521 1247	–	–	–	11,02	11,13	11,13	123,56	124,80	178,46	24,60	11,13	100,21	189,59
ПТ 48Д-15	58 6521 1248	–	–	–	11,02	11,13	11,13	175,56	177,32	253,57	–	49,11	139,34	264,70
ПТ 12	58 6521 1249	–	–	–	3,93	3,97	3,97	8,52	8,61	12,31	0,69	11,89	–	16,28

Инв. № подл. | Подпись и дата | Взам. инв. №

Марка изделия	Код изделия	Бетон: марка по прочности на сжатие	Бетон: расход, м³ тяжелый	Цемент: марка / код	Кд	Расход, м³/т: кол.	с учетом Котх=1,006	коэфф. приведения к цем. М400	Итого, приведенный к М400	Инертные заполнители: наименование, код, расход, м³: щебень 571110 Кин=0,8	песок естеств. 571140 Кин=0,6
ПТ 15-3	58 6521 1113	М300	0,70	400 / 573112	0,375	0,262	0,264	1,0	0,264	0,560	0,420
ПТ 15-5	58 6521 1114										
ПТ 15-8	58 6521 1115										
ПТ 15-11	58 6521 1116	М300	0,94	400 / 573112	0,375	0,352	0,354	1,0	0,354	0,752	0,564
ПТ 15-12	58 6521 1117										
ПТ 15-15	58 6521 1118										
ПТ 18-3	58 6521 1119	М300	0,93	400 / 573112	0,375	0,349	0,351	1,0	0,351	0,744	0,558
ПТ 18-5	58 6521 1120										
ПТ 18-8	58 6521 1121										
ПТ 18-11	58 6521 1122	М300	1,21	400 / 573112	0,375	0,454	0,457	1,0	0,457	0,968	0,726
ПТ 18-12	58 6521 1123										
ПТ 18-15	58 6521 1124										
ПТ 21-3	58 6521 1125	М300	1,20	400 / 573112	0,375	0,450	0,453	1,0	0,453	0,960	0,720
ПТ 21-5	58 6521 1126										
ПТ 21-8	58 6521 1127										
ПТ 21-11	58 6521 1128	М300	1,52	400 / 573112	0,375	0,570	0,573	1,0	0,573	1,216	0,912
ПТ 21-12	58 6521 1129										
ПТ 21-15	58 6521 1130										
ПТ 24-3	58 6521 1131	М300	1,10	400 / 573112	0,375	0,412	0,414	1,0	0,414	0,880	0,660
ПТ 24-5	58 6521 1132										
ПТ 24-8	58 6521 1133										
ПТ 24-11	58 6521 1134	М300	1,39	400 / 573112	0,375	0,521	0,524	1,0	0,524	1,112	0,834
ПТ 24-12	58 6521 1135										
ПТ 24-15	58 6521 1136										
ПТ 30-3	58 6521 1137	М300	1,39	400 / 573112	0,375	0,521	0,524	1,0	0,524	1,112	0,834
ПТ 30-5	58 6521 1138										
ПТ 30-8	58 6521 1139										

Марка изделия	Код изделия	Бетон: марка по прочности на сжатие	Бетон: расход м³ тяжелый	Цемент: марка / код	Кд	Расход, м³/т: кол.	с учетом Котх=1,006	коэфф. приведения к цем. М400	Итого, приведенный к М400	Инертные заполнители: наименование, код, расход, м³: щебень 571110 Кин=0,8	песок естеств. 571140 Кин=0,6
ПТ 30-11	58 6521 1140	М300	1,74	400 / 573112	0,375	0,652	0,656	1,0	0,656	1,566	1,044
ПТ 30-12	58 6521 1141										
ПТ 30-15	58 6521 1142										
ПТ 36-3	58 6521 1143	М300	0,88	400 / 573112	0,375	0,330	0,332	1,0	0,332	0,704	0,528
ПТ 36-5	58 6521 1144										
ПТ 36-8	58 6521 1145										
ПТ 36-11	58 6521 1146	М300	1,22	400 / 573112	0,375	0,458	0,461	1,0	0,461	0,976	0,732
ПТ 36-12	58 6521 1147										
ПТ 36-15	58 6521 1148										
ПТ 42-3	58 6521 1149	М300	1,05	400 / 573112	0,375	0,394	0,396	1,0	0,396	0,840	0,630
ПТ 42-5	58 6521 1150										
ПТ 42-8	58 6521 1151										
ПТ 42-11	58 6521 1152	М300	1,46	400 / 573112	0,375	0,548	0,551	1,0	0,551	1,168	0,876
ПТ 42-12	58 6521 1153										
ПТ 42-15	58 6521 1154										
ПТ 48-3	58 6521 1155	М300	1,25	400 / 573112	0,375	0,469	0,472	1,0	0,472	1,000	0,750
ПТ 48-5	58 6521 1156										
ПТ 48-8	58 6521 1157										
ПТ 48-11	58 6521 1158	М300	1,81	400 / 573112	0,375	0,679	0,683	1,0	0,683	1,448	1,086
ПТ 48-12	58 6521 1159										
ПТ 48-15	58 6521 1160										

Инв.№ подл. | Подпись и дата | Взам. инв.№

Измен.	Нефедова		27.6.86
Нач.отд.	Козеева		
Гл.спец.	Афонин		
Н.контр.	Фомичева		
Гл.инж.пр.	Перегудова		
Рук.гр.	Фомичева		
Инж.	Нефедова		

3.006.1-3/83.1-2-РМ2

Ведомость расхода цемента и инертных материалов

Стадия	Лист	Листов
Р	14	3

Мосинжпроект

Марка изделия	Код изделия	Бетон: марка по прочности на сжатие	Бетон: расход, м³, тяжелый	Цемент: марка / код	Цемент: Кд	Расход, т: кол.	Расход, т: с учетом Котх.=1,006	Расход, т: коэфф. приведения к цем. М400	Расход, т: итого, приведенный к М400	Инертные заполнители, наименование, код, расход, м³: щебень 571110, Кин=0,8	Инертные заполнители, наименование, код, расход, м³: песок естеств 571140, Кин=0,6
ПТО 15-3	58 6521 1161	М300	0,65	400 / 573112	0,375	0,244	0,245	1,0	0,245	0,520	0,390
ПТО 15-5	58 6521 1162										
ПТО 15-8	58 6521 1163										
ПТО 15-11	58 6521 1164	М300	0,88	400 / 573112	0,375	0,330	0,332	1,0	0,332	0,704	0,528
ПТО 15-12	58 6521 1165										
ПТО 15-15	58 6521 1166										
ПТО 18-3	58 6521 1167	М300	0,88	400 / 573112	0,375	0,330	0,332	1,0	0,332	0,704	0,528
ПТО 18-5	58 6521 1168										
ПТО 18-8	58 6521 1169										
ПТО 18-11	58 6521 1170	М300	1,14	400 / 573112	0,375	0,428	0,431	1,0	0,431	0,912	0,684
ПТО 18-12	58 6521 1171										
ПТО 18-15	58 6521 1172										
ПТО 21-3	58 6521 1173	М300	1,15	400 / 573112	0,375	0,431	0,434	1,0	0,434	0,920	0,690
ПТО 21-5	58 6521 1174										
ПТО 21-8	58 6521 1175										
ПТО 21-11	58 6521 1176	М300	1,44	400 / 573112	0,375	0,540	0,543	1,0	0,543	1,152	0,864
ПТО 21-12	58 6521 1177										
ПТО 21-15	58 6521 1178										
ПТО 24-3	58 6521 1179	М300	1,06	400 / 573112	0,375	0,398	0,400	1,0	0,400	0,848	0,636
ПТО 24-5	58 6521 1180										
ПТО 24-8	58 6521 1181										
ПТО 24-11	58 6521 1182	М300	1,36	400 / 573112	0,375	0,510	0,513	1,0	0,513	1,088	0,816
ПТО 24-12	58 6521 1183										
ПТО 24-15	58 6521 1184										

Марка изделия	Код изделия	Бетон: марка по прочности на сжатие	Бетон: расход, м³, тяжелый	Цемент: марка / код	Цемент: Кд	Расход, т: кол.	Расход, т: с учетом Котх.=1,006	Расход, т: коэфф. приведения к цем. М400	Расход, т: итого, приведенный к М400	Инертные заполнители, наименование, код, расход, м³: щебень 571110, Кин=0,8	Инертные заполнители, наименование, код, расход, м³: песок естеств 571140, Кин=0,6
ПТО 30-3	58 6521 1185	М300	1,36	400 / 573112	0,375	0,510	0,513	1,0	0,513	1,088	0,816
ПТО 30-5	58 6521 1186										
ПТО 30-8	58 6521 1187										
ПТО 30-11	58 6521 1188	М300	1,70	400 / 573112	0,375	0,638	0,642	1,0	0,642	1,360	1,020
ПТО 30-12	58 6521 1189										
ПТО 30-15	58 6521 1190										
ПТО 36-3	58 6521 1191	М300	0,85	400 / 573112	0,375	0,319	0,321	1,0	0,321	0,680	0,510
ПТО 36-5	58 6521 1192										
ПТО 36-8	58 6521 1193										
ПТО 36-11	58 6521 1194	М300	1,18	400 / 573112	0,375	0,442	0,445	1,0	0,445	0,944	0,708
ПТО 36-12	58 6521 1195										
ПТО 36-15	58 6521 1196										
ПТО 42-3	58 6521 1197	М300	1,02	400 / 573112	0,375	0,382	0,384	1,0	0,384	0,816	0,612
ПТО 42-5	58 6521 1198										
ПТО 42-8	58 6521 1199										
ПТО 42-11	58 6521 1200	М300	1,42	400 / 573112	0,375	0,532	0,535	1,0	0,535	1,136	0,852
ПТО 42-12	58 6521 1201										
ПТО 42-15	58 6521 1202										
ПТО 48-3	58 6521 1203	М300	1,22	400 / 573112	0,375	0,458	0,461	1,0	0,461	0,976	0,732
ПТО 48-5	58 6521 1204										
ПТО 48-8	58 6521 1205										
ПТО 48-11	58 6521 1206	М300	1,77	400 / 573112	0,375	0,664	0,668	1,0	0,668	1,416	1,062
ПТО 48-12	58 6521 1207										
ПТО 48-15	58 6521 1208										

Инв. № подл. | Подпись и дата | Взам. инв. №

Марка изделия	Код изделия	Бетон: марка по прочности на сжатие	Бетон: расход, м³ тяжелый	Цемент: марка / код	Кд	Расход, т: кол.	Расход, т: с учетом Котх=1,006	Расход, т: коэфф. приведения к цем. М400	Расход, т: итого, приведенный к М400	Инертные заполнители: наименование код, расход, м³: щебень 571110 Кин=0,8	Инертные заполнители: песок естеств. 571140 Кин=0,6
ПТ 15Д-3	58 6521 1209	М300	0,14	400 / 573112	0,375	0,052	0,052	1,0	0,052	0,112	0,084
ПТ 15Д-5	58 6521 1210										
ПТ 15Д-8	58 6521 1211										
ПТ 15Д-12	58 6521 1212	М300	0,18	400 / 573112	0,375	0,068	0,068	1,0	0,068	0,144	0,108
ПТ 15Д-15	58 6521 1213										
ПТ 18Д-3	58 6521 1214	М300	0,18	400 / 573112	0,375	0,068	0,068	1,0	0,068	0,144	0,108
ПТ 18Д-5	58 6521 1215										
ПТ 18Д-8	58 6521 1216										
ПТ 18Д-12	58 6521 1217	М300	0,23	400 / 573112	0,375	0,086	0,087	1,0	0,087	0,184	0,138
ПТ 18Д-15	58 6521 1218										
ПТ 21Д-3	58 6521 1219	М300	0,23	400 / 573112	0,375	0,086	0,087	1,0	0,087	0,184	0,138
ПТ 21Д-5	58 6521 1220										
ПТ 21Д-8	58 6521 1221										
ПТ 21Д-12	58 6521 1222	М300	0,29	400 / 573112	0,375	0,109	0,110	1,0	0,110	0,232	0,174
ПТ 21Д-15	58 6521 1223										
ПТ 24Д-3	58 6521 1224	М300	0,37	400 / 573112	0,375	0,139	0,140	1,0	0,140	0,296	0,222
ПТ 24Д-5	58 6521 1225										
ПТ 24Д-8	58 6521 1226										
ПТ 24Д-12	58 6521 1227	М300	0,46	400 / 573112	0,375	0,172	0,173	1,0	0,173	0,368	0,276
ПТ 24Д-15	58 6521 1228										

Марка изделия	Код изделия	Бетон: марка по прочности на сжатие	Бетон: расход, м³ тяжелый	Цемент: марка / код	Кд	Расход, т: кол.	Расход, т: с учетом Котх=1,006	Расход, т: коэфф. приведения к цем. М400	Расход, т: итого, приведенный к М400	Инертные заполнители: наименование код, расход, м³: щебень 571110 Кин=0,8	Инертные заполнители: песок естеств. 571140 Кин=0,6
ПТ 30Д-3	58 6521 1229	М300	0,49	400 / 573112	0,375	0,184	0,185	1,0	0,185	0,392	0,294
ПТ 30Д-5	58 6521 1230										
ПТ 30Д-8	58 6521 1231										
ПТ 30Д-12	58 6521 1232	М300	0,60	400 / 573112	0,375	0,225	0,226	1,0	0,226	0,480	0,360
ПТ 30Д-15	58 6521 1233										
ПТ 36Д-3	58 6521 1234	М300	0,62	400 / 573112	0,375	0,232	0,233	1,0	0,233	0,496	0,372
ПТ 36Д-5	58 6521 1235										
ПТ 36Д-8	58 6521 1236										
ПТ 36Д-12	58 6521 1237	М300	0,76	400 / 573112	0,375	0,285	0,287	1,0	0,287	0,608	0,456
ПТ 36Д-15	58 6521 1238										
ПТ 42Д-3	58 6521 1239	М300	0,76	400 / 573112	0,375	0,285	0,287	1,0	0,287	0,608	0,456
ПТ 42Д-5	58 6521 1240										
ПТ 42Д-8	58 6521 1241										
ПТ 42Д-12	58 6521 1242	М300	0,92	400 / 573112	0,375	0,345	0,347	1,0	0,347	0,736	0,552
ПТ 42Д-15	58 6521 1243										
ПТ 48Д-3	58 6521 1244	М300	0,93	400 / 573112	0,375	0,349	0,351	1,0	0,351	0,744	0,558
ПТ 48Д-5	58 6521 1245										
ПТ 48Д-8	58 6521 1246										
ПТ 48Д-12	58 6521 1247	М300	1,17	400 / 573112	0,375	0,439	0,442	1,0	0,442	0,936	0,702
ПТ 48Д-15	58 6521 1248										
ПТ-12	58 6521 1249	М300	0,16	400 / 573112	0,375	0,060	0,060	1,0	0,060	0,128	0,096

Инв. № подл. | Подпись и дата | Взам. инв. №